HR BA **Tehnički list**

ZARA-1

SPOT svjetiljka
GU10 x 1 | IP20

- Učinkovito i estetski privlačno rješenje za svaki prostor
- Max. 1 x 7 W

@ 2024, Green Tech LTD. All rights reserved

Tehnički list

ZARA-1

Osnovne informacije

• Model	ZARA-1
• Okruženje	Unutarnja rasvjeta
• Boja artikla	Crna
• IP stupanj zaštite	IP20
• Materijal	Aluminij + željezo

Električne specifikacije

• Tip grla	GU10 x 1
• Maksimalna snaga	7 W x 1
• Napon	AC 220 - 240 V / 50 Hz

Dimenzije

• Dimenzije artikla	Ø 60 x 85 mm
• Stropna baza	120 x 60 x 25 mm

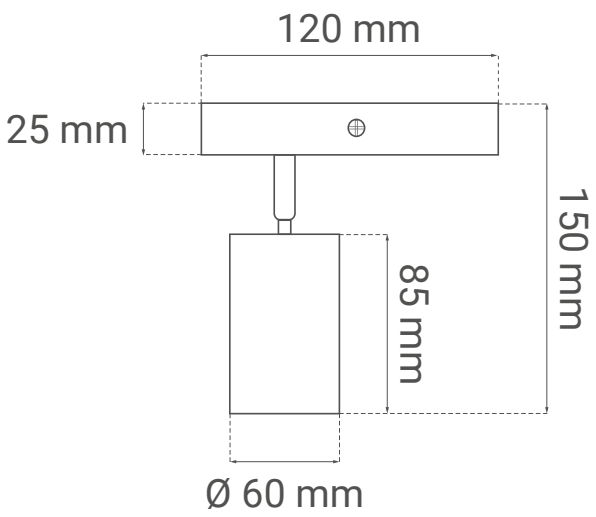

@ 2024, Green Tech LTD. All rights reserved

Logističke informacije

• Neto težina	0,350 kg
• Bruto težina	0,390 kg
• Dimenzije pakiranja	100 x 70 x 130 mm
• Transportno pakiranje	50 komada

@ 2024, Green Tech LTD. All rights reserved

SR ME **Tehnički list**

ZARA-1

Spot svetiljka
GU10 x 1 | IP20

- Efikasno i estetski privlačno rešenje za svaki prostor
- Max. 1 x 7 W

@ 2024, Green Tech LTD. All rights reserved

Tehnički list

ZARA-1

Osnovne informacije

• Model	ZARA-1
• Okruženje	Unutrašnja rasveta
• Boja artikla	Crna
• IP stepen zaštite	IP20
• Materijal	Aluminijum + željezo

Električne specifikacije

• Tip grla	GU10 x 1
• Maksimalna snaga	7 W x 1
• Napon	AC 220 - 240 V / 50 Hz

Dimenzije

• Dimenzije artikla	Ø 60 x 85 mm
• Plafonska baza	120 x 60 x 25 mm

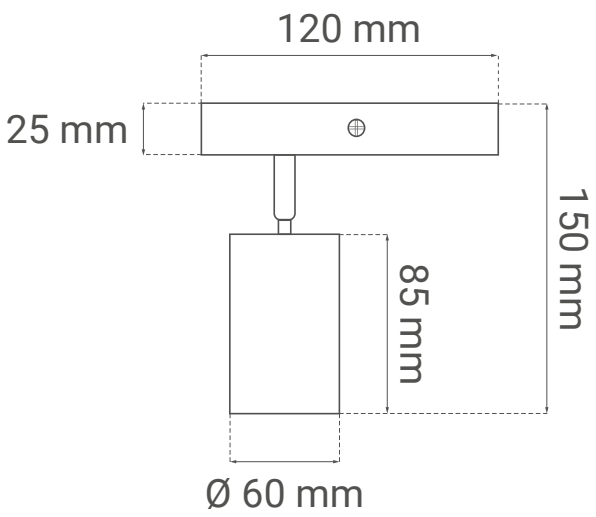

@ 2024, Green Tech LTD. All rights reserved

Logističke informacije

• Neto težina	0,350 kg
• Bruto težina	0,390 kg
• Dimenzije pakovanja	100 x 70 x 130 mm
• Transportno pakovanje	50 komada

@ 2024, Green Tech LTD. All rights reserved

SI

Podatkovni list izdelka

ZARA-1

Spot svetilka
GU10 x 1 | IP20

- Učinkovita in estetsko privlačna rešitev za vsak prostor
- Max. 1 x 7 W

@ 2024, Green Tech LTD. All rights reserved

Podatkovni list izdelka

ZARA-1

Osnovni podatki

• Model	ZARA-1
• Okolje	Notranja razsvetljava
• Barva izdelka	Črna
• IP stopnja	IP20
• Material	Aluminij + železo

Električne specifikacije

• Vrsta žarnice	GU10 x 1
• Največja moč	7 W x 1
• Napetost	AC 220 - 240 V / 50 Hz

Dimenzije

• Dimenzije izdelka	Ø 60 x 85 mm
• Stropna osnova	120 x 60 x 25 mm

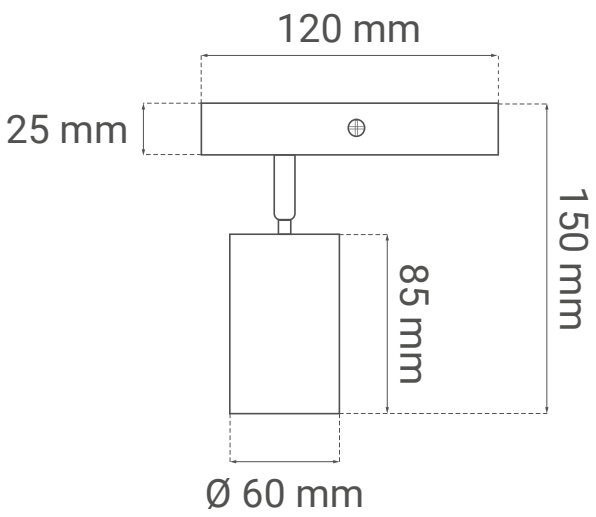

@ 2024, Green Tech LTD. All rights reserved

Logistični podatki

• Neto teža	0,350 kg
• Bruto teža	0,390 kg
• Dimenzije paketa	100 x 70 x 130 mm
• Transportna embalaža	50 kosov

@ 2024, Green Tech LTD. All rights reserved

DE Produktdatenblatt

ZARA-1

Spotleuchte
GU10 x 1 | IP20

- Eine effiziente und ästhetisch ansprechende Lösung für jeden Raum
- Max. 1 x 7 W

@ 2024, Green Tech LTD. All rights reserved

Produktdatenblatt

ZARA-1

Allgemeine Informationen

• Modell	ZARA-1
• Umgebung	Innenbeleuchtung
• Produktfarbe	Schwarz
• IP-Schutzart	IP20
• Material	Aluminium + Eisen

Elektrische Spezifikationen

• Glühbirnen-Typ	GU10 x 1
• Maximale Leistung	7 W x 1
• Spannung	AC 220 - 240 V / 50 Hz

Abmessungen

• Abmessungen des Produkts	Ø 60 x 85 mm
• Deckenbasis	120 x 60 x 25 mm

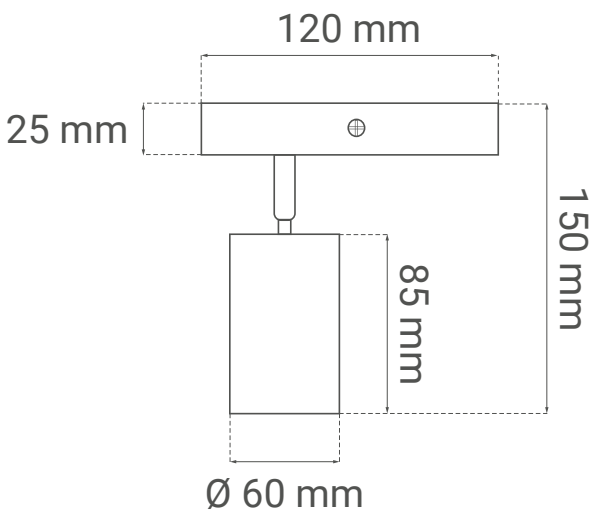

@ 2024, Green Tech LTD. All rights reserved

Logistik-Informationen

• Nettogewicht	0,350 kg
• Bruttogewicht	0,390 kg
• Abmessungen der Verpackung	100 x 70 x 130 mm
• Abmessungen der Transportverpackung	50 Stück

@ 2024, Green Tech LTD. All rights reserved

EN

Product datasheet

ZARA-1

Spotlight
GU10 x 1 | IP20

- An efficient and aesthetically pleasing solution for any space
- Max. 1 x 7 W

@ 2024, Green Tech LTD. All rights reserved

Product datasheet

ZARA-1

General informations

• Model	ZARA-1
• Environment	Indoor lighting
• Product color	Black
• IP protection rate	IP20
• Material	Aluminium + iron

Electrical specifications

• Bulb type	GU10 x 1
• Maximum power	7 W x 1
• Voltage	AC 220 - 240 V / 50 Hz

Dimensions

• Product dimensions	Ø 60 x 85 mm
• Ceiling base	120 x 60 x 25 mm

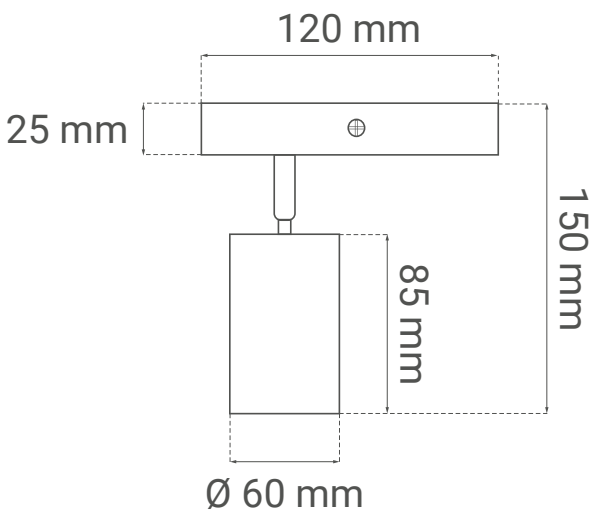

@ 2024, Green Tech LTD. All rights reserved

Logistic information

• Net weight	0,350 kg
• Gross weight	0,390 kg
• Package dimensions	100 x 70 x 130 mm
• Transport package	50 pieces

@ 2024, Green Tech LTD. All rights reserved