HR BA **Tehnički list**

UGS-S-BK-3W

LED ugradna zidna svjetiljka
3 W | 3000 K | IP44

- Ambijentalna rasvjeta
- Unutarnja i vanjska uporaba
- Ugradna kutija je uključena u pakiranje

@ 2025, Green Tech LTD. All rights reserved

Tehnički list

UGS-S-BK-3W

Osnovne informacije

• Model	UGS-S-BK-3W
• LED diode	San`an SMD2835
• Materijal	Aluminij
• Okruženje	Unutarnja i vanjska uporaba
• Boja artikla	Crna
• Način montaže	Ugradna montaža
• IP stupanj zaštite	IP44

Električne specifikacije

• Snaga	3 W
• Napon	AC 85 - 265 V / 50 - 60 Hz
• Dimabilnost	Ne
• Mogućnost zamjene LED dioda	Ne
• Mogućnost zamjene LED driver-a	Ne

@ 2025, Green Tech LTD. All rights reserved

Tehnički list

UGS-S-BK-3W

Osvjetljenje

• FLUX	300 lm
• Svjetlosna učinkovitost	100 lm / W
• Boja svjetlosti	Topla bijela
• CCT	3000 K
• Indeks prikaza boja (CRI)	80
• PF	0.6
• Kut svjetlosti	120°
• Radni vijek	10 000 radnih sati

Logističke informacije

• Neto težina	0,150 kg
• Bruto težina	0,190 kg
• Dimenzije pakiranja	90 x 60 x 90 mm
• Transportno pakiranje	100 komada

@ 2025, Green Tech LTD. All rights reserved

Dimenzije

• Dimenzije artikla	85 x 85 x 55 mm
• Dimenzije kutije (ugradnog dijela)	Ø 60 x 45 mm

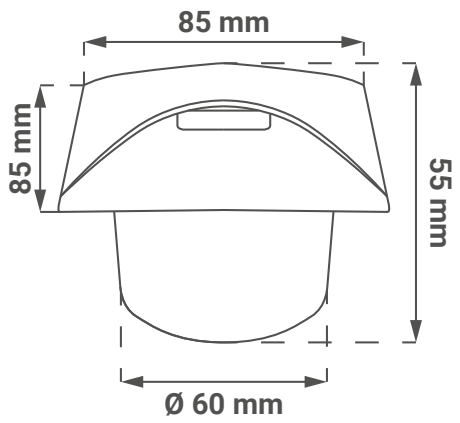

@ 2025, Green Tech LTD. All rights reserved

SR ME **Tehnički list**

UGS-S-BK-3W

LED ugradna zidna lampa
3 W | 3000 K | IP44

- Ambijentalna rasveta
- Unutrašnja i spoljašnja upotreba
- Ugradna kutija je uključena u pakovanje

@ 2025, Green Tech LTD. All rights reserved

Tehnički list

UGS-S-BK-3W

Osnovne informacije

• Model	UGS-S-BK-3W
• LED diode	San`an SMD2835
• Materijal	Aluminijum
• Okruženje	Unutrašnja i spoljašnja upotreba
• Boja proizvoda	Crna
• Način montaže	Ugradna montaža
• IP stepen zaštite	IP44

Električne specifikacije

• Snaga	3 W
• Napon	AC 85 - 265 V / 50 - 60 Hz
• Dimabilnost	Ne
• Mogućnost zamene LED dioda	Ne
• Mogućnost zamene LED driver-a	Ne

@ 2025, Green Tech LTD. All rights reserved

Tehnički list

UGS-S-BK-3W

Osvetljenje

• FLUX	300 lm
• Svetlosna efikasnost	100 lm / W
• Boja svetlosti	Toplo bela
• CCT	3000 K
• Indeks prikaza boja (CRI)	80
• PF	0.6
• Ugao svetlosti	120°
• Radni vek	10 000 radnih sati

Logističke informacije

• Neto težina	0,150 kg
• Bruto težina	0,190 kg
• Dimenzije pakovanja	90 x 60 x 90 mm
• Transportno pakovanje	100 komada

@ 2025, Green Tech LTD. All rights reserved

Dimenzije

• Dimenzije proizvoda	85 x 85 x 55 mm
• Dimenzije kutije (ugradnog dela)	Ø 60 x 45 mm

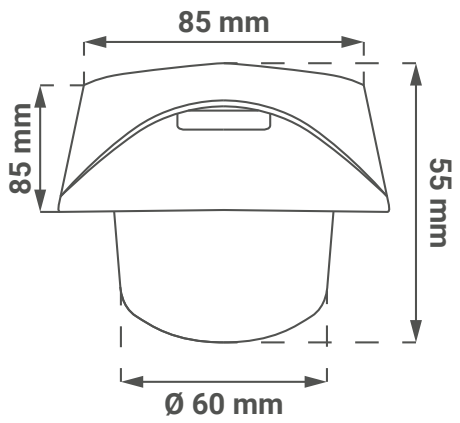

@ 2025, Green Tech LTD. All rights reserved

SI

Podatkovni list izdelka

UGS-S-BK-3W

Vgradna LED stenska svetilka
3 W | 3000 K | IP44

- Ambientalna razsvetljava
- Notranja in zunanja uporaba
- Vgradna škatla je vključena v pakiranje

@ 2025, Green Tech LTD. All rights reserved

Podatkovni list izdelka

UGS-S-BK-3W

Osnovni podatki

• Model	UGS-S-BK-3W
• LED diode	San`an SMD2835
• Material	Aluminij
• Okolje	Notranja in zunanja uporaba
• Barva izdelka	Črna
• Način montaže	Vgradna montaža
• IP stopnja zaščite	IP44

Električne specifikacije

• Moč	3 W
• Napetost	AC 85 - 265 V / 50 - 60 Hz
• Zatemnitev	Ne
• Možnost zamenjave LED diod	Ne
• Možnost zamenjave LED driver-a	Ne

@ 2025, Green Tech LTD. All rights reserved

Podatkovni list izdelka

UGS-S-BK-3W

Osvetlitev

• FLUX	300 lm
• Svetlobna učinkovitost	100 lm / W
• Barva svetlobe	Topla bela
• CCT	3000 K
• Indeks barvnega prikaza (CRI)	80
• PF	0.6
• Kot svetlobe	120°
• Življenjska doba	10 000 delovnih ur

Logistični podatki

• Neto teža	0,150 kg
• Bruto teža	0,190 kg
• Dimenzije paketa	90 x 60 x 90 mm
• Transportna embalaža	100 kosov

@ 2025, Green Tech LTD. All rights reserved

Dimenzije

• Dimenzije izdelka	85 x 85 x 55 mm
• Dimenzije škatle (vgradnega dela)	Ø 60 x 45 mm

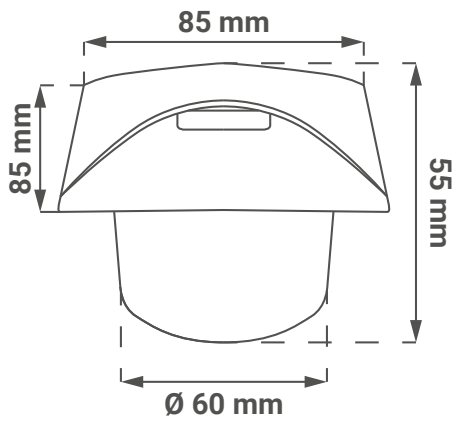

@ 2025, Green Tech LTD. All rights reserved

DE Produktdatenblatt

UGS-S-BK-3W

LED Einbau-Wandleuchte
3 W | 3000 K | IP44

- Ambientebeleuchtung
- Innen- und Außennutzung
- Einbaukasten ist im Lieferumfang enthalten

@ 2025, Green Tech LTD. All rights reserved

Produktdatenblatt

UGS-S-BK-3W

Allgemeine Informationen

• Modell	UGS-S-BK-3W
• LED Diode	San`an SMD2835
• Material	Aluminium
• Umgebung	Innen- und Außennutzung
• Produktfarbe	Schwarz
• Montageart	Unterputzmontage
• IP-Schutzart	IP44

Elektrische Spezifikationen

• Leistung	3 W
• Spannung	AC 85 - 265 V / 50 - 60 Hz
• Dimmbar	Nein
• Austauschbare LED Diode	Nein
• Austauschbarer LED Driver	Nein

@ 2025, Green Tech LTD. All rights reserved

Produktdatenblatt

UGS-S-BK-3W

Beleuchtung

• FLUX	300 lm
• Lichtausbeute	100 lm / W
• Lichtfarbe	Warmweiß
• CCT	3000 K
• Farbwiedergabeindex (CRI)	80
• PF	0.6
• Lichtwinkel	120°
• Lebensdauer	10 000 Betriebsstunden

Logistik-Informationen

• Nettogewicht	0,150 kg
• Bruttogewicht	0,190 kg
• Verpackungsmaße	90 x 60 x 90 mm
• Transportverpackung	100 Stück

@ 2025, Green Tech LTD. All rights reserved

Abmessungen

• Produktabmessungen	85 x 85 x 55 mm
• Box Abmessungen (Einbauteil)	Ø 60 x 45 mm

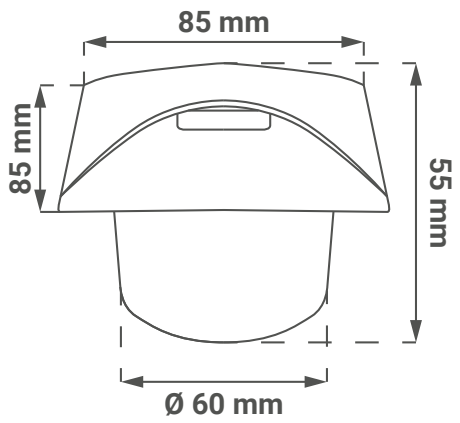

@ 2025, Green Tech LTD. All rights reserved

EN

Technical datasheet

UGS-S-BK-3W

LED recessed wall light
3 W | 3000 K | IP44

- Ambient lighting
- Indoor and outdoor use
- Recessed box is included in the package

@ 2025, Green Tech LTD. All rights reserved

Technical datasheet

UGS-S-BK-3W

General informations

• Model	UGS-S-BK-3W
• LED chips	San`an SMD2835
• Material	Aluminium
• Environment	Indoor and outdoor use
• Product color	Black
• Mounting	Recessed mounted
• IP protection rate	IP44

Electrical specifications

• Power	3 W
• Voltage	AC 85 - 265 V / 50 - 60 Hz
• Dimmable	No
• Replaceable LED chips	No
• Replaceable LED driver	No

@ 2025, Green Tech LTD. All rights reserved

Technical datasheet

UGS-S-BK-3W

Lighting

• FLUX	300 lm
• Luminous efficiency	100 lm / W
• Color of the light	Warm white
• CCT	3000 K
• Color Rendering Index (CRI)	80
• PF	0.6
• Beam angle	120°
• Lifespan	10 000 working hours

Logistics information

• Net weight	0,150 kg
• Gross weight	0,190 kg
• Package dimensions	90 x 60 x 90 mm
• Transport package	100 pieces

@ 2025, Green Tech LTD. All rights reserved

Dimensions

• Product dimensions	85 x 85 x 55 mm
• Box dimensions (recessed part)	Ø 60 x 45 mm

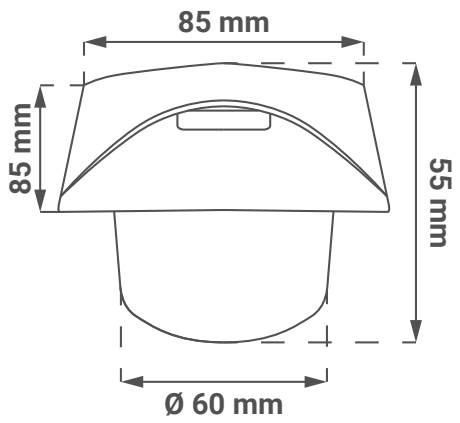

@ 2025, Green Tech LTD. All rights reserved

MK

Технички лист

UGS-S-BK-3W

Вградна LED ѕидна светилка
3 W | 3000 K | IP44

- Амбиентално осветлување
- Внатрешна и надворешна употреба
- Вградната кутија е вклучена во пакувањето

@ 2025, Green Tech LTD. All rights reserved

Технички лист

UGS-S-BK-3W

Основни информации

• Модел	UGS-S-BK-3W
• LED диоди	San`an SMD2835
• Материјал	Алуминиум
• Околина	Внатрешна и надворешна употреба
• Боја на производот	Црна
• Начин на монтажа	Вградлива монтажа
• IP степен на заштита	IP44

Електрични спецификации

• Моќност	3 W
• Напон	AC 85 - 265 V / 50 - 60 Hz
• Затемнување	Не
• Можност за замена на LED диоди	Не
• Можност за замена на LED драјвер	Не

@ 2025, Green Tech LTD. All rights reserved

Технички лист

UGS-S-BK-3W

Осветлување

• FLUX	300 lm
• Светлосна ефикасност	100 lm / W
• Боја на светлина	Топло бела
• CCT	3000 K
• Индекс на репродукција на бои (CRI)	80
• PF	0.6
• Агол на светлина	120°
• Работен век	10 000 работни часови

Логистички информации

• Нето тежина	0,150 kg
• Бруто тежина	0,190 kg
• Димензии на пакување	90 x 60 x 90 mm
• Транспортно пакување	100 парчиња

@ 2025, Green Tech LTD. All rights reserved

Димензии

• Димензии на производот	85 x 85 x 55 mm
• Димензии на кутијата (вградниот дел)	Ø 60 x 45 mm

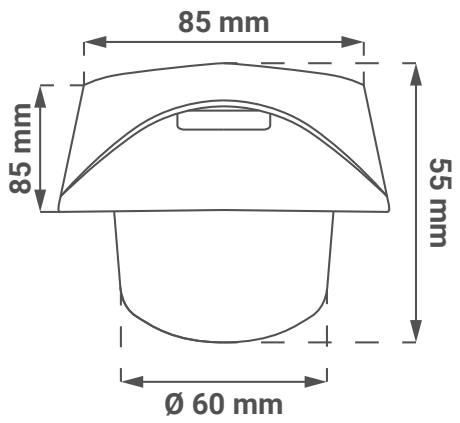

@ 2025, Green Tech LTD. All rights reserved