HR BA

Tehnički list

S10B-100W

LED ulična svjetiljka
100 W | 3000 K - 4000 K - 6000 K

- Uređenje javnih prostora kao što su parkovi, šetališta i ulice
- Mogućnost odabira boje svjetlosti pomoću prekida?a
- Mogućnost rotacije svjetiljke do 90°
- PHILIPS LED diode

@ 2026, Green Tech LTD. All rights reserved

Tehnički list

S10B-100W

Osnovne informacije

• Model	S10B-100W
• LED diode	2835 PHILIPS
• Okruženje	Vanjska rasvjeta
• Boja artikla	Siva
• IP stupanj zaštite	IP66
• IK stupanj zaštite	IK08
• Materijal	Aluminij
• Radna temperatura	-20°C to +45°C

Električne specifikacije

• Snaga	100 W
• Napon	VAC 100 - 277
• Dimabilnost	Ne
• Mogućnost zamjene LED dioda	Da
• Mogućnost zamjene LED driver-a	Da
• Električna klasa	I

@ 2026, Green Tech LTD. All rights reserved

Tehnički list

S10B-100W

Osvjetljenje

• FLUX	13000 lm
• Svjetlosna učinkovitost	130 lm / W
• Boja svjetlosti	Toplo bijela - neutralna - hladno bijela
• CCT	3000 K / 4000 K / 6000 K
• P.F.	0,9
• RA	> 70
• Kut svjetlosti	120°
• Radni vijek	50 000 radnih sati
• Rotacija lampe	90 °

Logisti?ke informacije

• Neto težina	
• Bruto težina	
• Dimenzije pakiranja	611 x 256 x 116 mm
• Transportno pakiranje	

@ 2026, Green Tech LTD. All rights reserved

Dimenzije

• Dimenzije artikla	565 x 220 x 84 mm
• Dimenzije instalacijskog otvora	Ø 60 mm

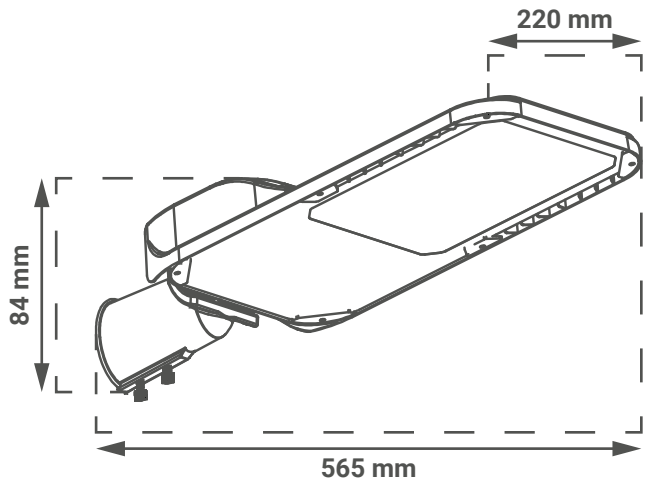

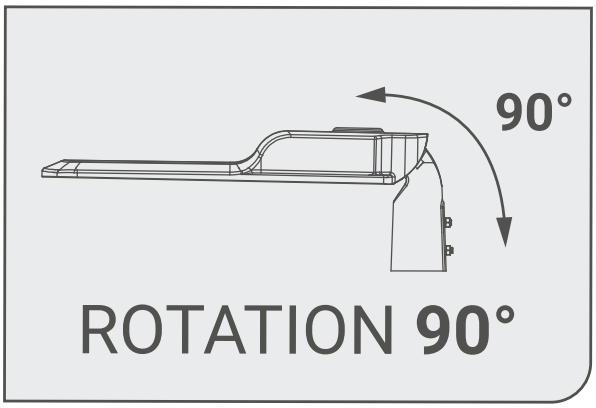

@ 2026, Green Tech LTD. All rights reserved

SR ME **Tehnički list**

S10B-100W

LED ulična svetiljka
100 W | 3000 K - 4000 K - 6000 K

- Uređenje javnih prostora kao što su parkovi, šetališta i ulice
- Mogućnost odabira boje svetlosti pomoću prekidača
- Mogućnost rotacije svetiljke do 90°
- PHILIPS LED diode

@ 2026, Green Tech LTD. All rights reserved

Tehnički list

S10B-100W

Osnovne informacije

• Model	S10B-100W
• LED diode	2835 PHILIPS
• Okruženje	Vanjska rasveta
• Boja artikla	Siva
• IP stepen zaštite	IP66
• IK stepen zaštite	IK08
• Materijal	Aluminij
• Radna temperatura	-20°C do +45°C

Električne specifikacije

• Snaga	100 W
• Napon	VAC 100 - 277
• Dimabilnost	Ne
• Mogućnost zamene LED dioda	Da
• Mogućnost zamene LED drajvera	Da
• Električna klasa	I

@ 2026, Green Tech LTD. All rights reserved

Tehnički list

S10B-100W

Osvetljenje

• FLUX	13000 lm
• Svetlosna efikasnost	130 lm / W
• Boja svetlosti	Toplo bela - neutralna - hladno bela
• CCT	3000 K / 4000 K / 6000 K
• P.F.	0,9
• RA	> 70
• Ugao svetlosti	120°
• Radni vek	50 000 radnih sati
• Rotacija lampe	90 °

Logističke informacije

• Neto težina	
• Bruto težina	
• Dimenzije pakovanja	611 x 256 x 116 mm
• Transportno pakovanje	

@ 2026, Green Tech LTD. All rights reserved

Dimenzije

• Dimenzije artikla	565 x 220 x 84 mm
• Dimenzije instalacionog otvora	Ø 60 mm

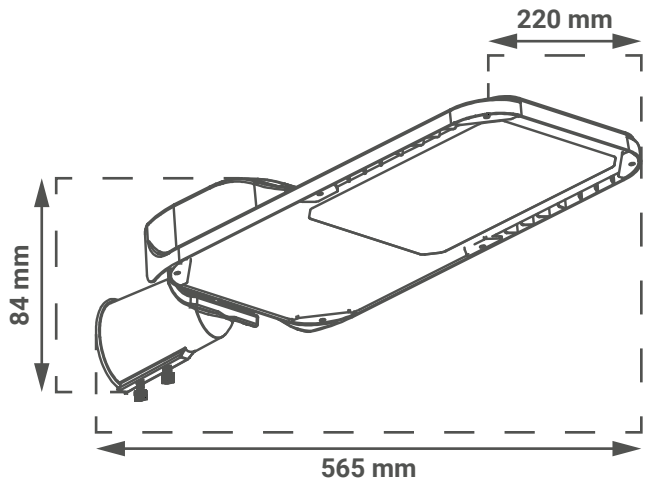

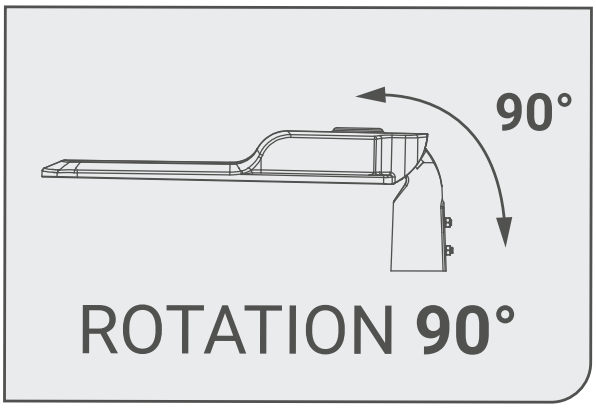

@ 2026, Green Tech LTD. All rights reserved

SI

Podatkovni list izdelka

S10B-100W

LED ulična razsvetljava
100 W | 3000 K - 4000 K - 6000 K

- Izboljšanje javnih prostorov, kot so parki, sprehajališča in ulice
- Možnost izbire barve svetlobe s stikalom
- Možnost obračanja ulične svetilke do 90°
- PHILIPS LED 2835

@ 2026, Green Tech LTD. All rights reserved

Podatkovni list izdelka

S10B-100W

Osnovni podatki

• Model	S10B-100W
• LED diode	2835 PHILIPS
• Okolje	Zunanja razsvetljava
• Barva izdelka	Siva
• IP stopnja zaš?ite	IP66
• IK stopnja zaš?ite	IK08
• Material	Aluminij
• Delovna temperatura	-20°C to +45°C

Električne specifikacije

• Moč	100 W
• Napetost	VAC 100 - 277
• Zatemnitev	Ne
• Možnost zamenjave LED diod	Da
• Možnost zamenjave LED driver-a	Da
• Elektri?ni razred	I

@ 2026, Green Tech LTD. All rights reserved

Podatkovni list izdelka

S10B-100W

Osvetlitev

• FLUX	13000 lm
• Svetlobna učinkovitost	130 lm / W
• Barva svetlobe	Topla bela - nevtralna - hladna bela
• CCT	3000 K / 4000 K / 6000 K
• P.F.	0,9
• RA	> 70
• Svetlobni kot	120°
• Življenjska doba	50 000 delovnih ur
• Vrtenje svetilke	90 °

Logistični podatki

• Neto teža	
• Bruto teža	
• Dimenzije paketa	611 x 256 x 116 mm
• Transportna embalaža	

@ 2026, Green Tech LTD. All rights reserved

Dimenzije

• Dimenzije izdelka	565 x 220 x 84 mm
• Dimenzije vgradnega dela	Ø 60 mm

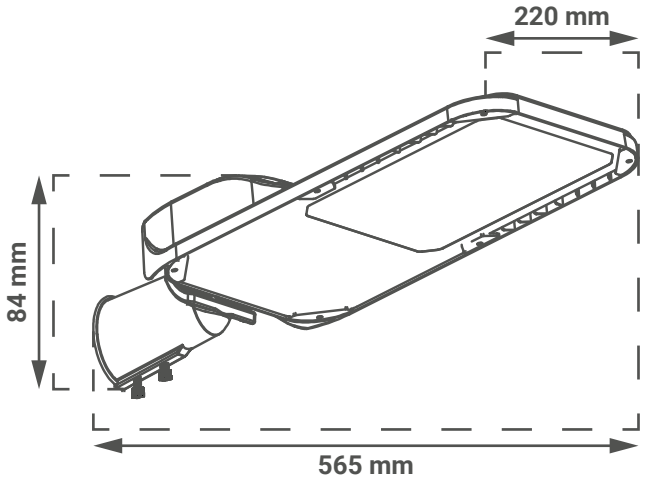

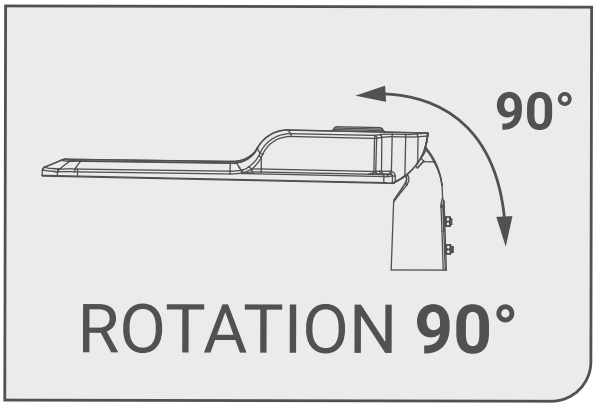

@ 2026, Green Tech LTD. All rights reserved

DE Produktdatenblatt

S10B-100W

LED-Straßenlampe
100 W | 3000 K - 4000 K - 6000 K

- Aufwertung von öffentlichen Räumen wie Parks, Promenaden und Straßen
- Auswahl der Lichtfarbe über einen Schalter
- Option zum Drehen der Straßenlaterne um bis zu 90°
- PHILIPS LED 2835

@ 2026, Green Tech LTD. All rights reserved

Produktdatenblatt

S10B-100W

Allgemeine Informationen

• Modell	S10B-100W
• LED Diode	2835 PHILIPS
• Umgebung	Außenbeleuchtung
• Produktfarbe	Grau
• IP-Schutzrate	IP66
• IK-Schutzrate	IK08
• Material	Aluminium
• Betriebstemperatur	-20°C to +45°C

Elektrische Spezifikationen

• Leistung	100 W
• Spannung	VAC 100 - 277
• Dimmbare Funktion	Nein
• LED auswechseln	Ja
• LED Driver auswechseln	Ja
• Elektrische Klasse	I

@ 2026, Green Tech LTD. All rights reserved

Produktdatenblatt

S10B-100W

Beleuchtung

• FLUX	13000 lm
• Lichtausbeute	130 lm / W
• Helle Farbe	Warmweiß - Neutral - Kaltweiß
• CCT	3000 K / 4000 K / 6000 K
• P.F.	0,9
• RA	> 70
• Lichtwinkel	120°
• Lebensdauer	50 000 Arbeitsstunden
• Drehung der Lampe	90 °

Logistik-Informationen

• Nettogewicht	
• Bruttogewicht	
• Abmessungen der Verpackung	611 x 256 x 116 mm
• Abmessungen der Transportverpackung	

@ 2026, Green Tech LTD. All rights reserved

Abmessungen

• Abmessungen des Produkts	565 x 220 x 84 mm
• Abmessungen der Einbauteile	Ø 60 mm

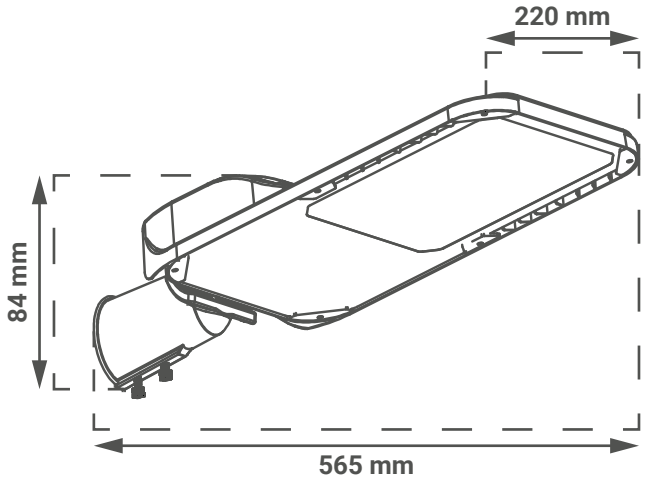

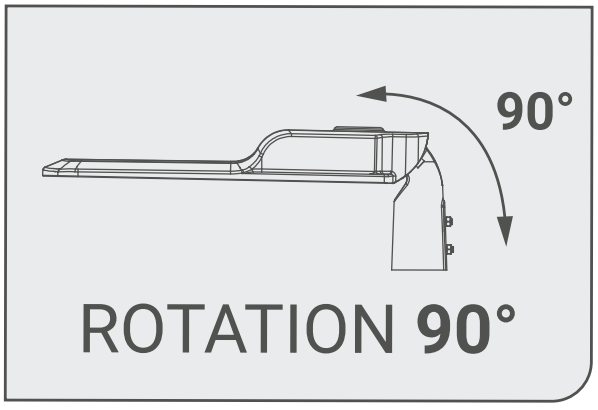

@ 2026, Green Tech LTD. All rights reserved

EN Product datasheet

S10B-100W

LED street light
100 W | 3000 K - 4000 K - 6000 K

- Enhancing public spaces such as parks, promenades, and streets
- Ability to select light color using a switch
- Option to rotate the streetlight up to 90°
- PHILIPS LED 2835

@ 2026, Green Tech LTD. All rights reserved

Product datasheet

S10B-100W

General informations

• Model	S10B-100W
• LED chip	2835 PHILIPS
• Environment	Outdoor lighting
• Product color	Gray
• IP protection rate	IP66
• IK protection rate	IK08
• Material	Aluminum
• Operating temperature	-20°C to +45°C

Electrical specifications

• Power consumption	100 W
• Voltage	VAC 100 - 277
• Dimmable	No
• Replacing LED	Yes
• Replacing power supply	Yes
• Electrical class	I

@ 2026, Green Tech LTD. All rights reserved

Product datasheet

S10B-100W

Lightning

• FLUX	13000 lm
• Luminous efficiency	130 lm / W
• Color of the light	Warm white - Neutral - Cold white
• CCT	3000 K / 4000 K / 6000 K
• P.F.	0,9
• RA	> 70
• Beam angle	120°
• Life span	50 000 working hours
• Lamp rotation	90 °

Logistic information

• Net weight	
• Gross weight	
• Package dimensions	611 x 256 x 116 mm
• Transport package	

@ 2026, Green Tech LTD. All rights reserved

Dimensions

• Product dimensions	565 x 220 x 84 mm
• Installation part dimensions	Ø 60 mm

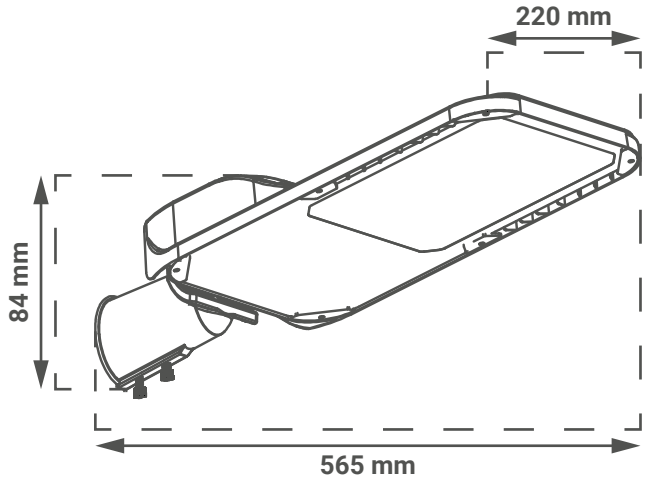

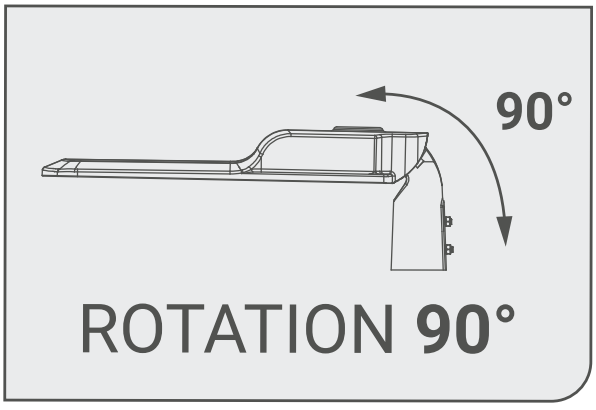

@ 2026, Green Tech LTD. All rights reserved

Технички лист

S10B-100W

LED улична светилка
100 W | 3000 K - 4000 K - 6000 K

- Унапредување на јавните простори како паркови, прошетки и улици
- Можност за избор на боја на светлото со прекинувач
- Опција за ротирање на уличната светилка до 90°
- ФИЛИПС ЛЕД 2835

@ 2026, Green Tech LTD. All rights reserved

Технички лист

S10B-100W

Основни информации

• Модел	S10B-100W
• LED чип	2835 PHILIPS
• Околина	Надворешно осветлување
• Боја на производот	Сиво
• IP степен на заштита	IP66
• IK степен на заштита	IK08
• Материјал	Алуминиум
• Работна температура	-20°C кон +45°C

Електрични спецификации

• Потрошувачка на енергија	100 W
• Напон	VAC 100 - 277
• Димибилно	Не
• Замена на ЛЕД	Да
• Замена на напојување	Да
• Електрична класа	I

@ 2026, Green Tech LTD. All rights reserved

Технички лист

S10B-100W

Осветлување

• Флукс	13000 lm
• Светлосен принос	130 lm / W
• Боја на светлината	Топла бела - неутрална - студена бела
• CCT	3000 K / 4000 K / 6000 K
• ПФ	0,9
• RA	> 70
• Агол на зрачење	120°
• Работен век	50 000 работно време
• Вртливост на ламбата	90 °

Логистички информации

• Нето тежина	
• Бруто тежина	
• Димензии на пакувањето	611 x 256 x 116 mm
• Транспортно пакување	

@ 2026, Green Tech LTD. All rights reserved

Димензии

• Димензии на производот	565 x 220 x 84 mm
• Димензии на монтажниот дел	Ø 60 mm

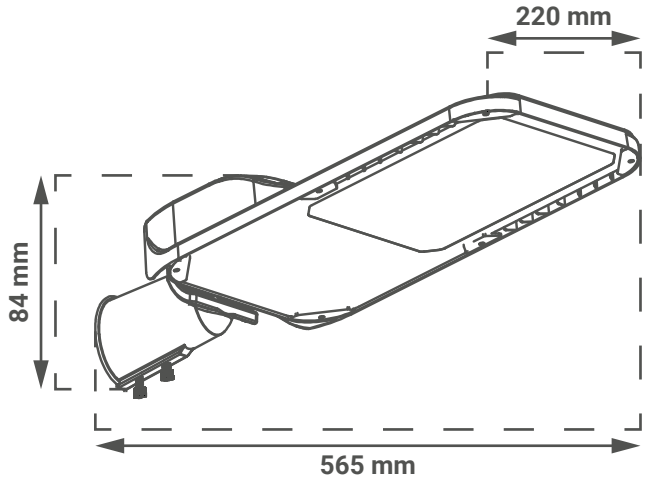

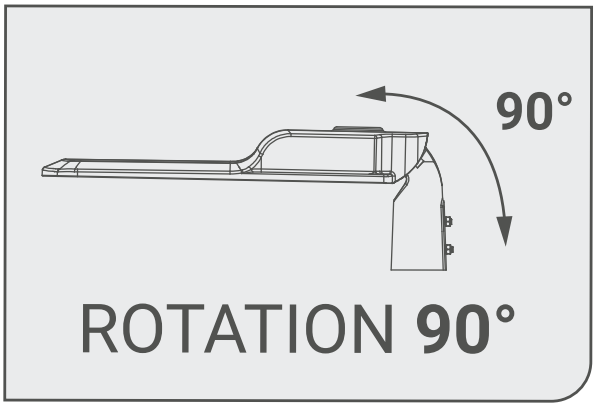

@ 2026, Green Tech LTD. All rights reserved