HR BA

# Tehnički list

## PS-IP20-12V-400W

**LED napajanje**
400W | 12V | IP20

- Osigurava stabilan izlazni napon i dugotrajan rad LED rasvjete

@ 2025, Green Tech LTD. All rights reserved

# Tehnički list

PS-IP20-12V-400W

## Osnovne informacije

| | |
|---|---|
| • Model | PS-IP20-12V-400W |
| • Materijal | Aluminij |
| • Radna temperatura | −40 °C do 60 °C |
| • Skladišna temperatura | 15 °C do 40 °C |
| • Radni vijek | 30.000 radnih sati |
| • IP stupanj zaštite | IP20 |

## Električne specifikacije

| | |
|---|---|
| • Snaga | 400 W |
| • Ulazni napon | AC 185–260 V |
| • Izlazna struja | 12 V / 32.8 A |


@ 2025, Green Tech LTD. All rights reserved

## Logističke informacije

| | |
|---|---|
| • Neto težina | |
| • Bruto težina | |
| • Dimenzije pakiranja | 345 x 235 x 330 mm |
| • Transportno pakiranje | 50 komada |

## Dimenzije

| | |
|---|---|
| • Dimenzije artikla | 220 x 60 x 28 mm |

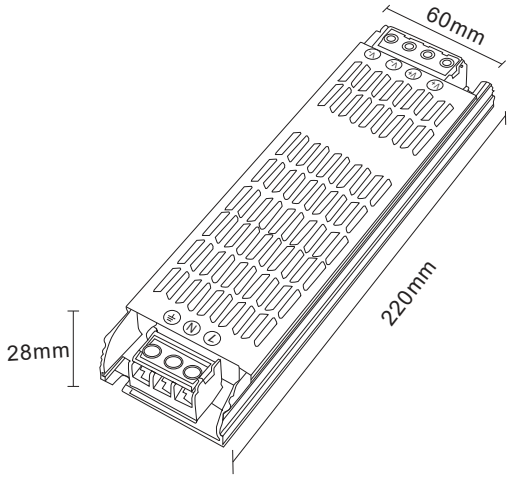



@ 2025, Green Tech LTD. All rights reserved

SR ME **Tehnički list**

# PS-IP20-12V-400W

**PS-IP20-12V-400W**
400W | 12V | IP20

- Obezbeđuje stabilan izlazni napon i dugotrajan rad LED osvetljenja

@ 2025, Green Tech LTD. All rights reserved

# Tehnički list

PS-IP20-12V-400W

## Osnovne informacije

| | |
|---|---|
| • Model | PS-IP20-12V-400W |
| • Materijal | Aluminij |
| • Radna temperatura | −40 °C do 60 °C |
| • Temperatura skladištenja | 15 °C do 40 °C |
| • Radni vek | 30.000 h |
| • IP stepen zaštite | IP20 |

## Električne specifikacije

| | |
|---|---|
| • Snaga | 400 W |
| • Ulazni napon | AC 185–260 V |
| • Izlazna struja | 12 V / 32.8 A |


@ 2025, Green Tech LTD. All rights reserved

# Tehnički list

PS-IP20-12V-400W

## Logističke informacije

| | |
|---|---|
| • Neto težina | |
| • Bruto težina | |
| • Dimenzije pakovanja | 345 x 235 x 330 mm |
| • Transportno pakovanje | 50 komada |

## Dimenzije

| | |
|---|---|
| • Dimenzije proizvoda | 220 x 60 x 28 mm |

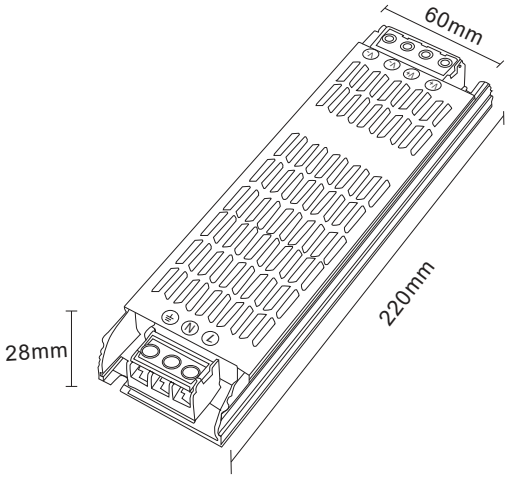



@ 2025, Green Tech LTD. All rights reserved

SI

# Podatkovni list izdelka

## PS-IP20-12V-400W

**LED napajanje**
400W | 12V | IP20

- Zagotavlja stabilno izhodno napetost in dolgotrajno delovanje LED osvetlitve

@ 2025, Green Tech LTD. All rights reserved

# Podatkovni list izdelka PS-IP20-12V-400W

## Osnovne informacije

| | |
|---|---|
| • Model | PS-IP20-12V-400W |
| • Material | Aluminij |
| • Delovna temperatura | −40 °C do 60 °C |
| • Temperatura skladiščenja | 15 °C do 40 °C |
| • Delovno življenje | 30.000 delovnih ur |
| • IP stopnja zaščite | IP20 |

## Električne specifikacije

| | |
|---|---|
| • Moč | 400 W |
| • Vhodna napetost | AC 185–260 V |
| • Izhodni tok | 12 V / 32.8 A |


@ 2025, Green Tech LTD. All rights reserved

# Podatkovni list izdelka PS-IP20-12V-400W

## Logistični podatki

| | |
|---|---|
| • Neto teža | |
| • Bruto teža | |
| • Velikost paketa | 345 x 235 x 330 mm |
| • Transportna embalaža | 50 kosov |

## Dimenzije

| | |
|---|---|
| • Dimenzije izdelka | 220 x 60 x 28 mm |

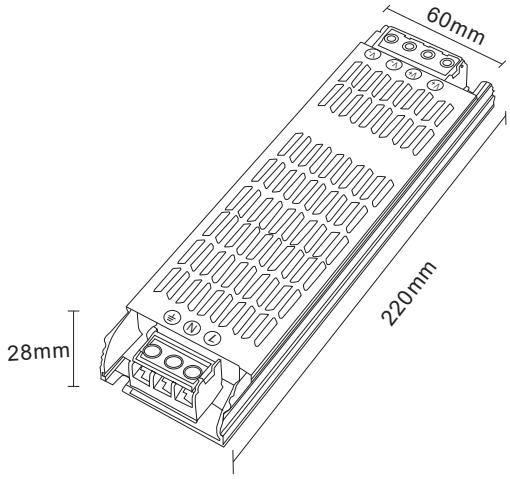



@ 2025, Green Tech LTD. All rights reserved

DE

# Produktdatenblatt

## PS-IP20-12V-400W

**LED-Stromversorgung**
400W | 12V | IP20

- Sorgt für eine stabile Ausgangsspannung und einen langlebigen LED-Beleuchtungsbetrieb

@ 2025, Green Tech LTD. All rights reserved

# Produktdatenblatt PS-IP20-12V-400W

## Grundlegende Informationen

| | |
|---|---|
| • Modell | PS-IP20-12V-400W |
| • Material | Aluminium |
| • Betriebstemperatur | −40 °C bis 60 °C |
| • Lagertemperatur | 15 °C bis 40 °C |
| • Arbeitsleben | 30.000 Arbeitsstunden |
| • IP-Schutzart | IP20 |

## Elektrische Spezifikationen

| | |
|---|---|
| • Gewalt | 400 W |
| • Eingangsspannung | AC 185–260 V |
| • Ausgangsstrom | 12 V / 32.8 A |


@ 2025, Green Tech LTD. All rights reserved

## Logistikinformationen

| | |
|---|---|
| • Nettogewicht | |
| • Bruttogewicht | |
| • Verpackungsmaße | 345 x 235 x 330 mm |
| • Transportverpackung | 50 Stück |

## Abmessungen

| | |
|---|---|
| • Produktabmessungen | 220 x 60 x 28 mm |

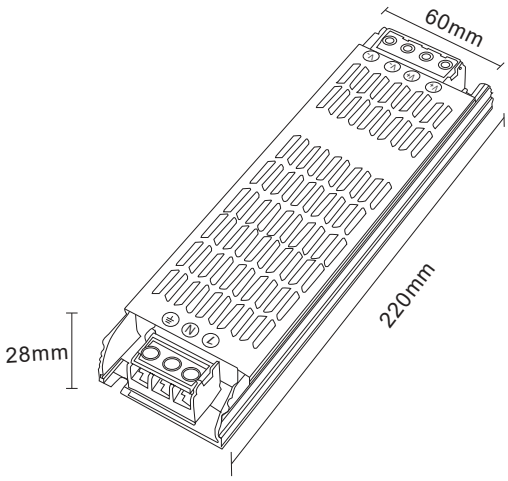



@ 2025, Green Tech LTD. All rights reserved

EN

# Technical datasheet

## PS-IP20-12V-400W

**LED power supply**
400W | 12V | IP20

- Ensures stable output voltage and long-lasting LED lighting operation

@ 2025, Green Tech LTD. All rights reserved

# Technical datasheet PS-IP20-12V-400W

## Basic information

| | |
|---|---|
| • Model | PS-IP20-12V-400W |
| • Material | Aluminum |
| • Operating temperature | −40 °C to 60 °C |
| • Storage temperature | 15 °C to 40 °C |
| • Working life | 30,000 working hours |
| • IP degree of protection | IP20 |

## Electrical specifications

| | |
|---|---|
| • Power | 400 W |
| • Input voltage | AC 185–260 V |
| • Output current | 12 V / 32.8 A |


@ 2025, Green Tech LTD. All rights reserved

## Logistics information

| | |
|---|---|
| • Net weight | |
| • Gross weight | |
| • Package dimensions | 345 x 235 x 330 mm |
| • Transport packaging | 50 pieces |

## Dimensions

| | |
|---|---|
| • Product dimensions | 220 x 60 x 28 mm |

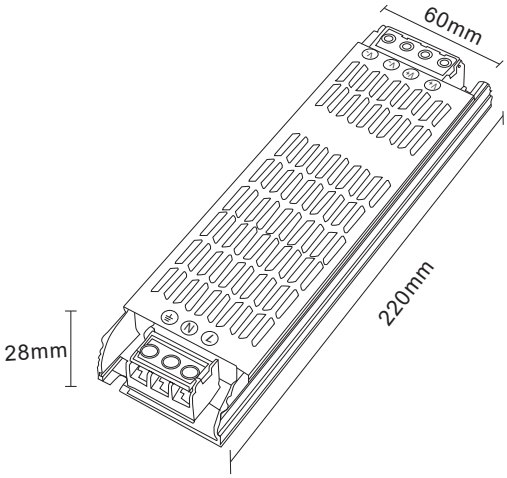



@ 2025, Green Tech LTD. All rights reserved

MK

# Технички лист

## PS-IP20-12V-400W

**LED напојување**
400W | 12V | IP20

- Обезбедува стабилен излезен напон и долготрајно работење на LED осветлувањето

@ 2025, Green Tech LTD. All rights reserved

# Технички лист

PS-IP20-12V-400W

## Основни информации

| | |
|---|---|
| • Модел | PS-IP20-12V-400W |
| • Материјал | Алуминиум |
| • Работна температура | −40 °C до 60 °C |
| • Температура на складирање | 15 °C до 40 °C |
| • Работен век | 30.000 работни часови |
| • IP степен на заштита | IP20 |

## Електрични спецификации

| | |
|---|---|
| • Моќност | 400 W |
| • Влезен напон | AC 185–260 V |
| • Излезна струја | 12 V / 32.8 A |


@ 2025, Green Tech LTD. All rights reserved

# Технички лист

PS-IP20-12V-400W

## Логистички информации

| | |
|---|---|
| • Нето тежина | |
| • Бруто тежина | |
| • Димензии на пакетот | 345 x 235 x 330 mm |
| • Транспортно пакување | 50 парчиња |

## Димензии

| | |
|---|---|
| • Димензии на производот | 220 x 60 x 28 mm |

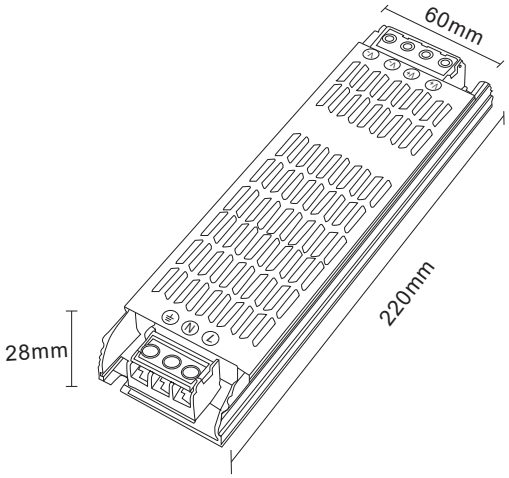



@ 2025, Green Tech LTD. All rights reserved