HR BA **Tehnički list**

# NOIRLUX-3R

**LED spot svjetiljka**
max. 3 x 7 W | 3 x GU10

- Osvjetljenje u stambenim prostorima, hodnicima i predsobljima, poslovnim prostorima
- Usmjereno svjetlo za isticanje zidova, dekoracija i omiljenih kutaka
- Moderan dizajn
- Žarulje ne dolaze u pakiranju

@ 2026, Green Tech LTD. All rights reserved

## Osnovne informacije

| | |
|---|---|
| • Model | NOIRLUX-3R |
| • Materijal | Aluminij + metal |
| • Okruženje | Unutarnja uporaba |
| • Boja artikla | Crna + zlatna |
| • Način montaže | Nadgradna montaža |
| • IP stupanj zaštite | IP20 |

## Električne specifikacije

| | |
|---|---|
| • Snaga | max. 3 x 7 W |
| • Napon | AC 220 - 240 V / 50 Hz |
| • Tip grla | 3 x GU10 |


@ 2026, Green Tech LTD. All rights reserved

# Tehnički list

NOIRLUX-3R

## Logističke informacije

| | |
|---|---|
| • Neto težina | |
| • Bruto težina | |
| • Dimenzije pakiranja | 230 x 130 x 230 mm |
| • Transportno pakiranje | 10 komada |

## Dimenzije

| | |
|---|---|
| • Dimenzije artikla | Ø 55 x 100 mm |
| • Dimenzije baze | Ø 220 x 25 mm |

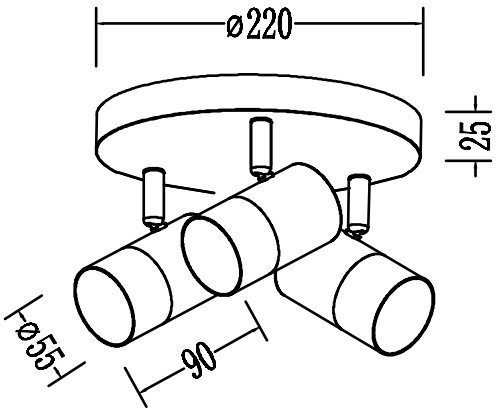



@ 2026, Green Tech LTD. All rights reserved

SR ME **Tehnički list**

# NOIRLUX-3R

**LED spot svetiljka**
max. 3 x 7 W | 3 x GU10

- Osvetljenje u stambenim prostorima, hodnicima i predsoblju, poslovnim prostorima
- Usmereno svetlo za isticanje zidova, dekoracija i omiljenih kutaka
- Moderan dizajn
- Sijalice ne dolaze u pakovanju

@ 2026, Green Tech LTD. All rights reserved

# Tehnički list

NOIRLUX-3R

## Osnovne informacije

| | |
|---|---|
| • Model | NOIRLUX-3R |
| • Materijal | Aluminijum + metal |
| • Okruženje | Unutrašnja upotreba |
| • Boja proizvoda | Crna + zlatna |
| • Način montaže | Nadgradna montaža |
| • IP stepen zaštite | IP20 |

## Električne specifikacije

| | |
|---|---|
| • Snaga | max. 3 x 7 W |
| • Napon | AC 220 - 240 V / 50 Hz |
| • Tip grla | 3 x GU10 |


@ 2026, Green Tech LTD. All rights reserved

# Tehnički list

NOIRLUX-3R

## Logističke informacije

| | |
|---|---|
| • Neto težina | |
| • Bruto težina | |
| • Dimenzije pakovanja | 230 x 130 x 230 mm |
| • Transportno pakovanje | 10 komada |

## Dimenzije

| | |
|---|---|
| • Dimenzije proizvoda | Ø 55 x 100 mm |
| • Dimenzije baze | Ø 220 x 25 mm |

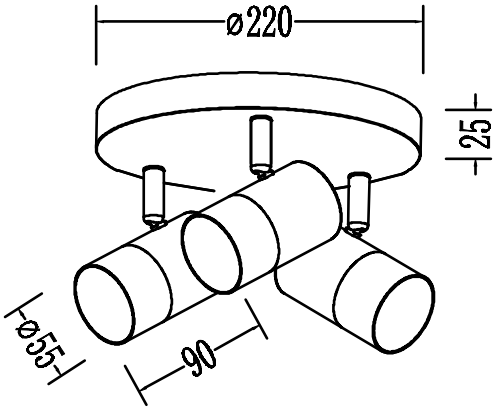



@ 2026, Green Tech LTD. All rights reserved

SI

# Podatkovni list izdelka

## NOIRLUX-3R

**LED spot svetilka**
max. 3 x 7 W | 3 x GU10

- Osvetlitev v stanovanjskih prostorih, hodnikih in predsobah, poslovnih prostorih
- Usmerjena svetloba za poudarjanje sten, dekoracij in priljubljenih kotičkov
- Moderen dizajn
- Žarnice niso priložene v paketu

@ 2026, Green Tech LTD. All rights reserved

# Podatkovni list izdelka

NOIRLUX-3R

## Osnovni podatki

| | |
|---|---|
| • Model | NOIRLUX-3R |
| • Material | Aluminij + kovina |
| • Okolje | Notranja uporaba |
| • Barva izdelka | Črna + zlata |
| • Način montaže | Nadometna montaža |
| • IP stopnja zaščite | IP20 |

## Električne specifikacije

| | |
|---|---|
| • Moč | max. 3 x 7 W |
| • Napetost | AC 220 - 240 V / 50 Hz |
| • Podstavek za žarnico | 3 x GU10 |


@ 2026, Green Tech LTD. All rights reserved

# Podatkovni list izdelka

NOIRLUX-3R

## Logistični podatki

| | |
|---|---|
| • Neto teža | |
| • Bruto teža | |
| • Dimenzije paketa | 230 x 130 x 230 mm |
| • Transportna embalaža | 10 kosov |

## Dimenzije

| | |
|---|---|
| • Dimenzije izdelka | Ø 55 x 100 mm |
| • Dimenzije osnove | Ø 220 x 25 mm |

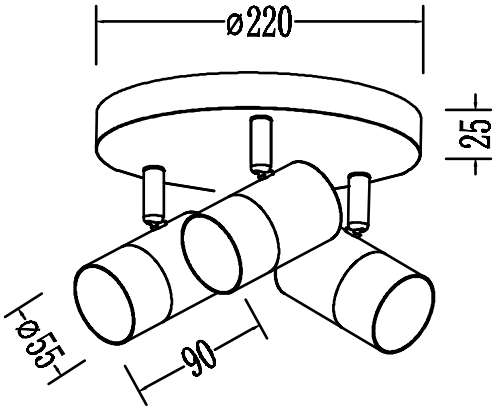



@ 2026, Green Tech LTD. All rights reserved

DE

# Produktdatenblatt

## NOIRLUX-3R

**LED Spotleuchte**
max. 3 x 7 W | 3 x GU10

- Beleuchtung in Wohnräumen, Fluren und Dielen, Geschäftsräumen
- Gerichtetes Licht zur Hervorhebung von Wänden, Dekorationen und Lieblingsbereichen
- Modernes Design
- Die Glühbirnen sind nicht im Lieferumfang enthalten

@ 2026, Green Tech LTD. All rights reserved

## Allgemeine Informationen

| | |
|---|---|
| • Modell | NOIRLUX-3R |
| • Material | Aluminium + Metall |
| • Umgebung | Innennutzung |
| • Produktfarbe | Schwarz + Gold |
| • Montageart | Aufputzmontage |
| • IP-Schutzart | IP20 |

## Elektrische Spezifikationen

| | |
|---|---|
| • Leistung | max. 3 x 7 W |
| • Spannung | AC 220 - 240 V / 50 Hz |
| • Sockel der Glühbirne | 3 x GU10 |


@ 2026, Green Tech LTD. All rights reserved

## Logistik-Informationen

| | |
|---|---|
| • Nettogewicht | |
| • Bruttogewicht | |
| • Verpackungsmaße | 230 x 130 x 230 mm |
| • Transportverpackung | 10 Stück |

## Abmessungen

| | |
|---|---|
| • Produktabmessungen | Ø 55 x 100 mm |
| • Abmessungen der Basis | Ø 220 x 25 mm |

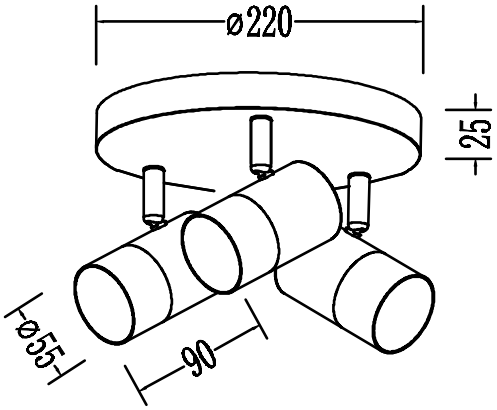



@ 2026, Green Tech LTD. All rights reserved

EN

# Technical datasheet

## NOIRLUX-3R

**LED spotlight**
max. 3 x 7 W | 3 x GU10

- Lighting in residential areas, hallways and foyers, commercial spaces
- Directed light for highlighting walls, decorations, and favorite corners
- Modern design
- Bulbs are not included in the package

@ 2026, Green Tech LTD. All rights reserved

## General informations

| | |
|---|---|
| • Model | NOIRLUX-3R |
| • Material | Aluminum + metal |
| • Environment | Indoor use |
| • Product color | Black + gold |
| • Mounting | Surface mounted |
| • IP protection rate | IP20 |

## Electrical specifications

| | |
|---|---|
| • Power | max. 3 x 7 W |
| • Voltage | AC 220 - 240 V / 50 Hz |
| • Bulb base | 3 x GU10 |


@ 2026, Green Tech LTD. All rights reserved

## Logistics information

| | |
|---|---|
| • Net weight | |
| • Gross weight | |
| • Package dimensions | 230 x 130 x 230 mm |
| • Transport package | 10 pieces |

## Dimensions

| | |
|---|---|
| • Product dimensions | Ø 55 x 100 mm |
| • Dimensions of the base | Ø 220 x 25 mm |

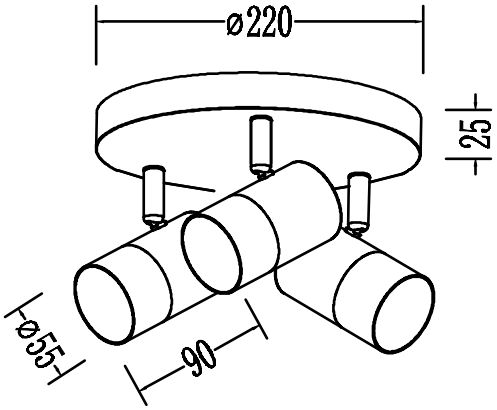



@ 2026, Green Tech LTD. All rights reserved

# Технички лист

## NOIRLUX-3R

**LED спот светилк**
max. 3 x 7 W | 3 x GU10

- Осветлување во станбени простории, ходници и предсобја, деловни простории
- Насочена светлина за истакнување на ѕидови, декорации и омилени агли
- Модерен дизајн
- Сијалиците не се вклучени во пакувањето

@ 2026, Green Tech LTD. All rights reserved

# Технички лист

NOIRLUX-3R

## Основни информации

| | |
|---|---|
| • Модел | NOIRLUX-3R |
| • Материјал | Алуминиум + метал |
| • Околина | Внатрешна употреба |
| • Боја на производот | Црна + златна |
| • Начин на монтажа | Надградна монтажа |
| • IP степен на заштита | IP20 |

## Електрични спецификации

| | |
|---|---|
| • Моќност | max. 3 x 7 W |
| • Напон | AC 220 - 240 V / 50 Hz |
| • Тип на грло | 3 x GU10 |


@ 2026, Green Tech LTD. All rights reserved

# Технички лист

NOIRLUX-3R

## Логистички информации

| | |
|---|---|
| • Нето тежина | |
| • Бруто тежина | |
| • Димензии на пакување | 230 x 130 x 230 mm |
| • Транспортно пакување | 10 парчиња |

## Димензии

| | |
|---|---|
| • Димензии на производот | Ø 55 x 100 mm |
| • Димензии на основата | Ø 220 x 25 mm |

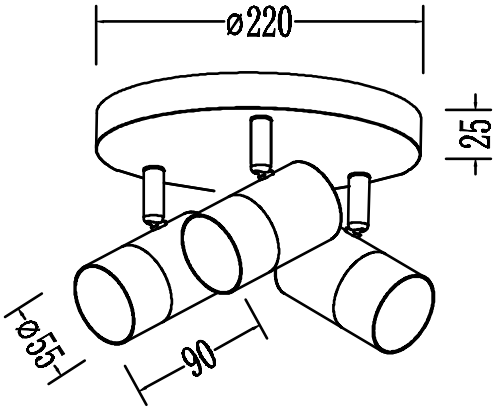



@ 2026, Green Tech LTD. All rights reserved