HR BA **Tehnički list**

MYSTYLE-15-6W

LED magnetna šinska svjetiljka
6 W | 3000 K - 4000 K - 6500 K

- IP20
- Uređenje stambenih i poslovnih prostora
- Odabir boje svjetlosti pomoću prekidača na svjetiljci ili pomoću daljinskog upravljača
- 4 u 1: ultra-slim nadgradna, standardna nadgradna, ovjesna i ugradna montaža
- Kompatibilna s nadgradnom ultra-slim šinom, standardnom nadgradnom i ugradnom šinom

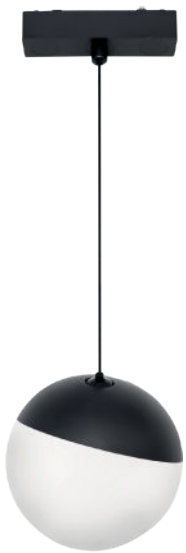

@ 2025, Green Tech LTD. All rights reserved

Tehnički list

MYSTYLE-15-6W

Osnovne informacije

• Model	MYSTYLE-15-6W
• LED diode	OSRAM
• Materijal	Aluminijsko kućište + akrilni difuzor
• Okruženje	Unutarnja uporaba
• Radna temperatura	−40 °C do 60 °C
• Boja artikla	Crna
• Način montaže	Nadgradna, ovjesna i ugradna montaža
• IP stupanj zaštite	IP20

Električne specifikacije

• Snaga	6 W
• Ulazni napon	48 V
• Ulazna struja	125 mA
• Radni napon	36 V
• Dimabilnost	Da

@ 2025, Green Tech LTD. All rights reserved

Tehnički list

MYSTYLE-15-6W

Osvjetljenje

• FLUX	≥ 300 lm
• Svjetlosna učinkovitost	≥ 50 lm / W
• Boja svjetlosti	Topla bijela - neutralna - hladno bijela
• CCT	3000 K - 4000 K - 6500 K
• Indeks prikaza boja (CRI)	80
• PF	≥ 0.5
• Kut svjetlosti	180°
• Radni vijek	20 000 radnih sati

Logističke informacije

• Neto težina	
• Bruto težina	
• Dimenzije pakiranja	130 x 100 x 115 mm
• Transportno pakiranje	20 komada

@ 2025, Green Tech LTD. All rights reserved

Dimenzije

- Dimenzije artikla Ø 100 x 100 mm

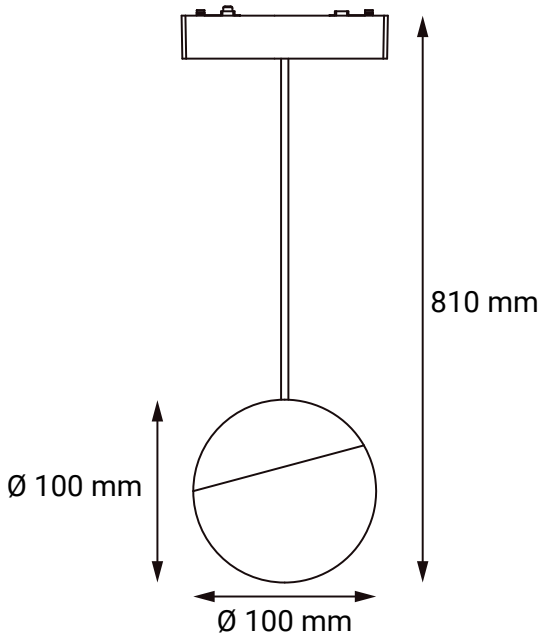

@ 2025, Green Tech LTD. All rights reserved

SR ME **Tehnički list**

MYSTYLE-15-6W

LED magnetna šinska lampa
6 W | 3000 K - 4000 K - 6500 K

- IP20
- Uređenje stambenih i poslovnih prostora
- Odabir boje svetlosti pomoću prekidača na svetiljci ili pomoću daljinskog upravljača
- 4 u 1: ultra-slim nadgradna, standardna nadgradna, viseća i ugradna montaža
- Kompatibilna sa nadgradnom ultra-slim šinom, standardnom nadgradnom i ugradnom šinom

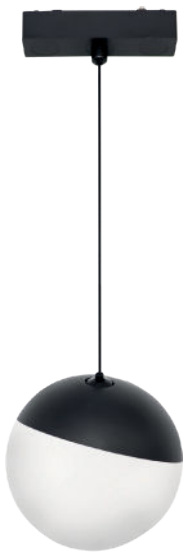

@ 2025, Green Tech LTD. All rights reserved

Tehnički list

MYSTYLE-15-6W

Osnovne informacije

• Model	MYSTYLE-15-6W
• LED diode	OSRAM
• Materijal	Aluminijumsko kućište + akrilni difuzor
• Okruženje	Unutrašnja upotreba
• Radna temperatura	−40 °C do 60 °C
• Boja proizvoda	Crna
• Način montaže	Nadgradna, viseća i ugradna montaža
• IP stepen zaštite	IP20

Električne specifikacije

• Snaga	6 W
• Ulazni napon	48 V
• Ulazna struja	125 mA
• Radni napon	36 V
• Dimabilnost	Da

@ 2025, Green Tech LTD. All rights reserved

Tehnički list

MYSTYLE-15-6W

Osvetljenje

• FLUX	≥ 300 lm
• Svetlosna efikasnost	≥ 50 lm / W
• Boja svetlosti	Topla bela – neutralna – hladna bela
• CCT	3000 K - 4000 K - 6500 K
• Indeks prikaza boja (CRI)	80
• PF	≥ 0.5
• Ugao svetlosti	180°
• Radni vek	20 000 radnih sati

Logističke informacije

• Neto težina	
• Bruto težina	
• Dimenzije pakovanja	130 x 100 x 115 mm
• Transportno pakovanje	20 komada

@ 2025, Green Tech LTD. All rights reserved

Dimenzije

- Dimenzije proizvoda Ø 100 x 100 mm

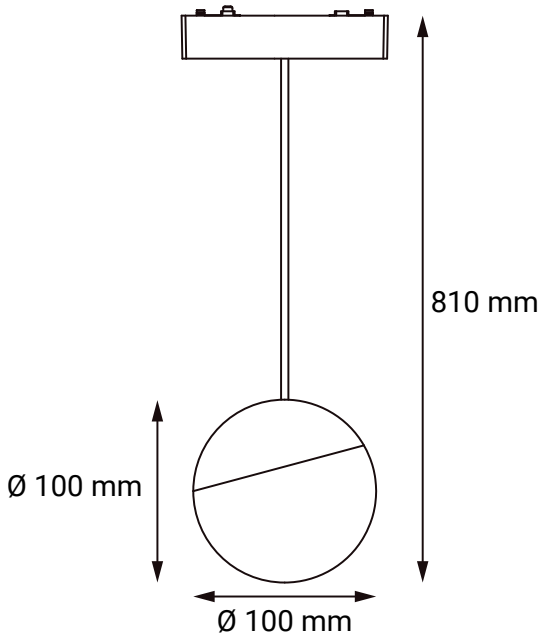

@ 2025, Green Tech LTD. All rights reserved

SI

Podatkovni list izdelka

MYSTYLE-15-6W

LED magnetna tirna svetilka
6 W | 3000 K - 4000 K - 6500 K

- IP20
- Urejanje stanovanjskih in poslovnih prostorov
- Izbira barve svetlobe s stikalom na svetilki ali s pomočjo daljinskega upravljalnika
- 4 v 1: ultra-slim nadgradna, standardna nadgradna, viseča in vgradna montaža
- Združljiva z nadgradno ultra-slim vodilo, standardno nadgradno in vgradno vodilo

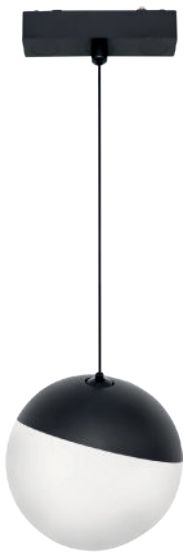

@ 2025, Green Tech LTD. All rights reserved

Podatkovni list izdelka MYSTYLE-15-6W

Osnovni podatki

• Model	MYSTYLE-15-6W
• LED diode	OSRAM
• Material	Aluminijasto ohišje + akrilni difuzor
• Okolje	Notranja uporaba
• Obratovalna temperatura	−40 °C do 60 °C
• Barva izdelka	Črna
• Način montaže	Nadgradna, viseča in vgradna montaža
• IP stopnja zaščite	IP20

Električne specifikacije

• Moč	6 W
• Vhodna napetost	48 V
• Vhodni tok	125 mA
• Delovna napetost	36 V
• Zatemnitev	Da

@ 2025, Green Tech LTD. All rights reserved

Podatkovni list izdelka MYSTYLE-15-6W

Osvetlitev

• FLUX	≥ 300 lm
• Svetlobna učinkovitost	≥ 50 lm / W
• Barva svetlobe	Topla bela – nevtralna – hladna bela
• CCT	3000 K - 4000 K - 6500 K
• Indeks barvnega prikaza (CRI)	80
• PF	≥ 0.5
• Kot svetlobe	180°
• Življenjska doba	20 000 delovnih ur

Logistični podatki

• Neto teža	
• Bruto teža	
• Dimenzije paketa	130 x 100 x 115 mm
• Transportna embalaža	20 kosov

@ 2025, Green Tech LTD. All rights reserved

Dimenzije

- Dimenzije izdelka Ø 100 x 100 mm

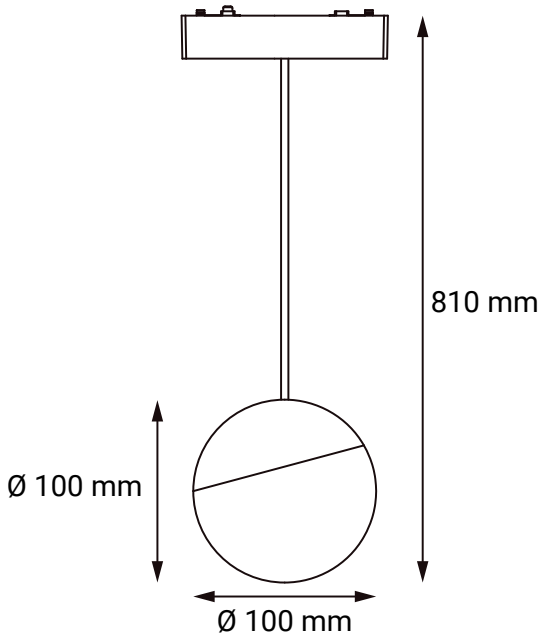

@ 2025, Green Tech LTD. All rights reserved

DE **Produktdatenblatt**

MYSTYLE-15-6W

LED-Magnet-Schienenleuchte
6 W | 3000 K - 4000 K - 6500 K

- IP20
- Gestaltung von Wohn- und Geschäftsräumen
- Auswahl der Lichtfarbe mit Schalter an der Leuchte oder über die Fernbedienung
- 4 in 1: ultraschlanke Anbau-, Standard-Anbau-, Pendel- und Einbauversion
- Kompatibel mit Aufbau Ultra-Slim-Schiene, Standard-Aufputz- und Einbauschiene

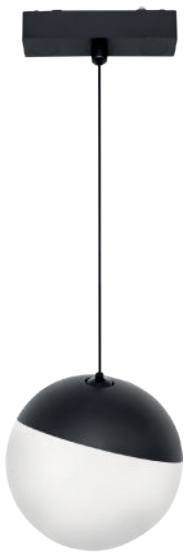

@ 2025, Green Tech LTD. All rights reserved

Produktdatenblatt

MYSTYLE-15-6W

Allgemeine Informationen

• Modell	MYSTYLE-15-6W
• LED Diode	OSRAM
• Material	Aluminiumgehäuse + Acryl-Diffusor
• Umgebung	Innennutzung
• Betriebstemperatur	−40 °C bis 60 °C
• Produktfarbe	Schwarz
• Montageart	Aufbau, Hängevorrichtung und Einbau
• IP-Schutzart	IP20

Elektrische Spezifikationen

• Leistung	6 W
• Eingangsspannung	48 V
• Eingangsstrom	125 mA
• Betriebsspannung	36 V
• Dimmbar	Ja

@ 2025, Green Tech LTD. All rights reserved

Produktdatenblatt MYSTYLE-15-6W

Beleuchtung

• FLUX	≥ 300 lm
• Lichtausbeute	≥ 50 lm / W
• Lichtfarbe	Warmweiß – neutralweiß – kaltweiß
• CCT	3000 K - 4000 K - 6500 K
• Farbwiedergabeindex (CRI)	80
• PF	≥ 0.5
• Lichtwinkel	180°
• Lebensdauer	20 000 Betriebsstunden

Logistik-Informationen

• Nettogewicht	
• Bruttogewicht	
• Verpackungsmaße	130 x 100 x 115 mm
• Transportverpackung	20 Stück

@ 2025, Green Tech LTD. All rights reserved

Abmessungen

- Produktabmessungen Ø 100 x 100 mm

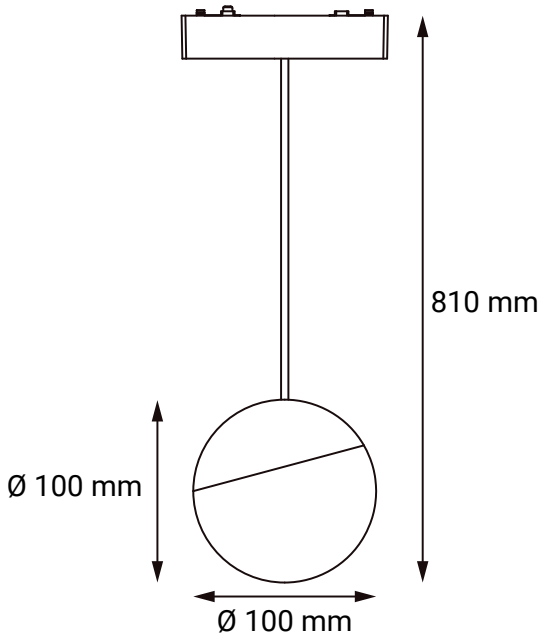

@ 2025, Green Tech LTD. All rights reserved

EN Technical datasheet

MYSTYLE-15-6W

LED magnetic track light
6 W | 3000 K - 4000 K - 6500 K

- IP20
- Decoration of residential and commercial spaces
- Light color selection via switch on the lamp or via the remote control
- 4 in 1: ultra-slim surface-mounted, standard surface-mounted, suspended and recessed installation
- Compatible with ultra-slim surface-mounted track, standard surface-mounted, and recessed track

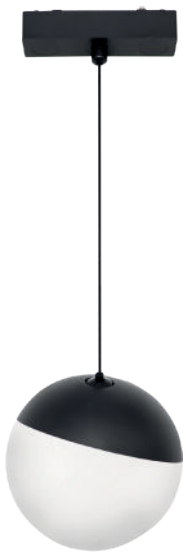

@ 2025, Green Tech LTD. All rights reserved

Technical datasheet

MYSTYLE-15-6W

General informations

• Model	MYSTYLE-15-6W
• LED chips	OSRAM
• Material	Aluminium housing + acrylic diffuser
• Environment	Indoor use
• Operating temperature	−40 °C to 60 °C
• Product color	Black
• Mounting	Surface, suspended, and recessed
• IP protection rate	IP20

Electrical specifications

• Power	6 W
• Input voltage	48 V
• Input current	125 mA
• Operating voltage	36 V
• Dimmable	Yes

@ 2025, Green Tech LTD. All rights reserved

Technical datasheet

MYSTYLE-15-6W

Lighting

• FLUX	≥ 300 lm
• Luminous efficiency	≥ 50 lm / W
• Color of the light	Warm white – neutral – cool white
• CCT	3000 K - 4000 K - 6500 K
• Color Rendering Index (CRI)	80
• PF	≥ 0.5
• Beam angle	180°
• Lifespan	20 000 working hours

Logistics information

• Net weight	
• Gross weight	
• Package dimensions	130 x 100 x 115 mm
• Transport package	20 pieces

@ 2025, Green Tech LTD. All rights reserved

Dimensions

- Product dimensions Ø 100 x 100 mm

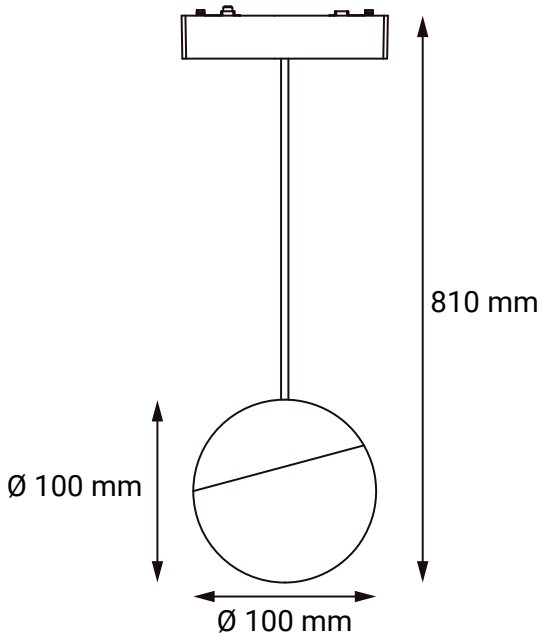

@ 2025, Green Tech LTD. All rights reserved

Технички лист

MYSTYLE-15-6W

LED магнетна шинска светилка
6 W | 3000 K - 4000 K - 6500 K

- IP20
- Уредување на станбени и деловни простории
- Избор на боја на светлина преку прекинувачот на светилката или преку далечински управувач
- 4 во 1: ултра тенка надградна, стандардна надградна, висечка и вградна монтажа
- Компатибилна со надворешна ултра-танка шина, стандардна надворешна и вградна шина

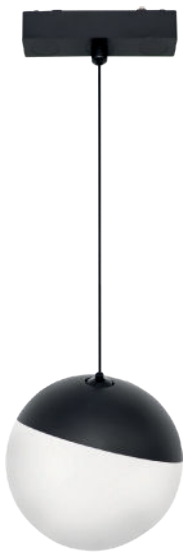

@ 2025, Green Tech LTD. All rights reserved

Технички лист

MYSTYLE-15-6W

Основни информации

• Модел	MYSTYLE-15-6W
• LED диоди	OSRAM
• Материјал	Алуминиумско куќиште + акрилен дифузер
• Околина	Внатрешна употреба
• Работна температура	−40 °C до 60 °C
• Боја на производот	Црна
• Начин на монтажа	Надворешна, висечка и вградна монтажа
• IP степен на заштита	IP20

Електрични спецификации

• Моќност	6 W
• Влезен напон	48 V
• Влезна струја	125 mA
• Работен напон	36 V
• Затемнување	Да

@ 2025, Green Tech LTD. All rights reserved

Технички лист

MYSTYLE-15-6W

Осветлување

• FLUX	≥ 300 lm
• Светлосна ефикасност	≥ 50 lm / W
• Боја на светлина	Топло бела – неутрална – ладно бела
• CCT	3000 K - 4000 K - 6500 K
• Индекс на репродукција на бои (CRI)	80
• PF	≥ 0.5
• Агол на светлина	180°
• Работен век	20 000 работни часови

Логистички информации

• Нето тежина	
• Бруто тежина	
• Димензии на пакување	130 x 100 x 115 mm
• Транспортно пакување	20 парчиња

@ 2025, Green Tech LTD. All rights reserved

Димензии

- Димензии на производот Ø 100 x 100 mm

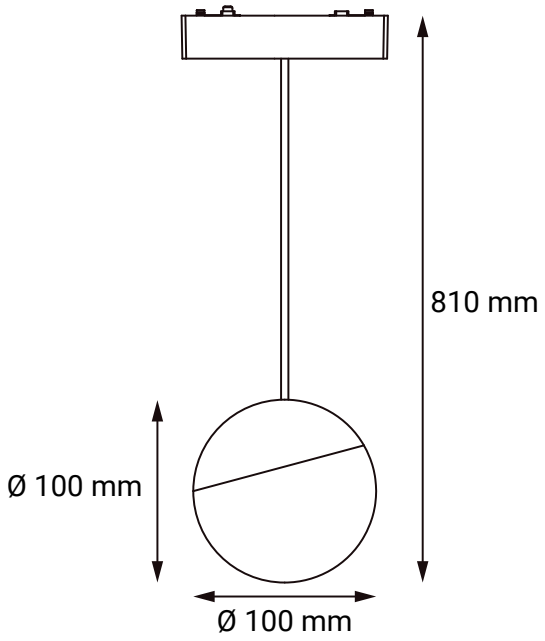

@ 2025, Green Tech LTD. All rights reserved