HR BA **Tehnički list**

MYSTYLE-10-6W-WH

LED magnetna šinska svjetiljka
6 W | 3000 K - 4000 K - 6500 K

- IP20
- Uređenje stambenih i poslovnih prostora
- Odabir boje svjetlosti pomoću prekidača na svjetiljci ili pomoću daljinskog upravljača
- 4 u 1: ultra-slim nadgradna, standardna nadgradna, ovjesna i ugradna montaža
- Kompatibilna s nadgradnom ultra-slim šinom, standardnom nadgradnom i ugradnom šinom

@ 2026, Green Tech LTD. All rights reserved

Tehnički list

MYSTYLE-10-6W-WH

Osnovne informacije

• Model	MYSTYLE-10-6W-WH
• LED diode	OSRAM
• Materijal	Aluminijsko kućište + PC difuzor
• Okruženje	Unutarnja uporaba
• Radna temperatura	−40 °C do 60 °C
• Boja artikla	Bijela
• Način montaže	Nadgradna, ovjesna i ugradna montaža
• IP stupanj zaštite	IP20

Električne specifikacije

• Snaga	6 W
• Ulazni napon	48 V
• Ulazna struja	125 mA
• Radni napon	36 V
• Dimabilnost	Da

@ 2026, Green Tech LTD. All rights reserved

Tehnički list

MYSTYLE-10-6W-WH

Osvjetljenje

• FLUX	≥ 300 lm
• Svjetlosna učinkovitost	≥ 50 lm / W
• Boja svjetlosti	Topla bijela - neutralna - hladno bijela
• CCT	3000 K - 4000 K - 6500 K
• Indeks prikaza boja (CRI)	80
• PF	≥ 0.5
• Kut svjetlosti	24°
• Radni vijek	20 000 radnih sati

Logističke informacije

• Neto težina	0,258 kg
• Bruto težina	0,298 kg
• Dimenzije pakiranja	85 x 85 x 90 mm
• Transportno pakiranje	50 komada

@ 2026, Green Tech LTD. All rights reserved

Dimenzije

- Dimenzije artikla Ø 75 x 75 mm

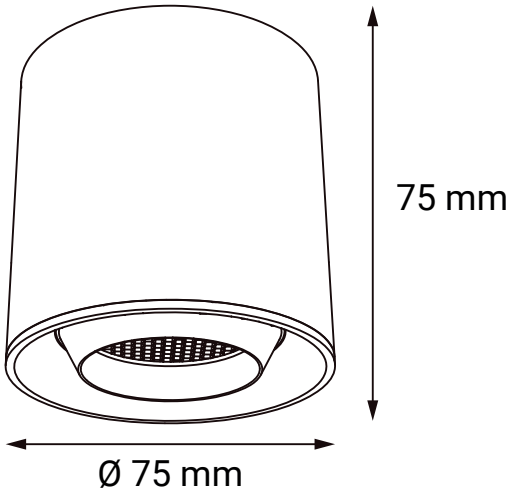

@ 2026, Green Tech LTD. All rights reserved

SR ME **Tehnički list**

MYSTYLE-10-6W-WH

LED magnetna šinska lampa
6 W | 3000 K - 4000 K - 6500 K

- IP20
- Uređenje stambenih i poslovnih prostora
- Odabir boje svetlosti pomoću prekidača na svetiljci ili pomoću daljinskog upravljača
- 4 u 1: ultra-slim nadgradna, standardna nadgradna, viseća i ugradna montaža
- Kompatibilna sa nadgradnom ultra-slim šinom, standardnom nadgradnom i ugradnom šinom

@ 2026, Green Tech LTD. All rights reserved

Tehnički list

MYSTYLE-10-6W-WH

Osnovne informacije

• Model	MYSTYLE-10-6W-WH
• LED diode	OSRAM
• Materijal	Aluminijumsko kućište + PC difuzor
• Okruženje	Unutrašnja upotreba
• Radna temperatura	−40 °C do 60 °C
• Boja proizvoda	Bela
• Način montaže	Nadgradna, viseća i ugradna montaža
• IP stepen zaštite	IP20

Električne specifikacije

• Snaga	6 W
• Ulazni napon	48 V
• Ulazna struja	125 mA
• Radni napon	36 V
• Dimabilnost	Da

@ 2026, Green Tech LTD. All rights reserved

Tehnički list

MYSTYLE-10-6W-WH

Osvetljenje

• FLUX	≥ 300 lm
• Svetlosna efikasnost	≥ 50 lm / W
• Boja svetlosti	Topla bela – neutralna – hladna bela
• CCT	3000 K - 4000 K - 6500 K
• Indeks prikaza boja (CRI)	80
• PF	≥ 0.5
• Ugao svetlosti	24°
• Radni vek	20 000 radnih sati

Logističke informacije

• Neto težina	0,258 kg
• Bruto težina	0,298 kg
• Dimenzije pakovanja	85 x 85 x 90 mm
• Transportno pakovanje	50 komada

@ 2026, Green Tech LTD. All rights reserved

Dimenzije

- Dimenzije proizvoda Ø 75 x 75 mm

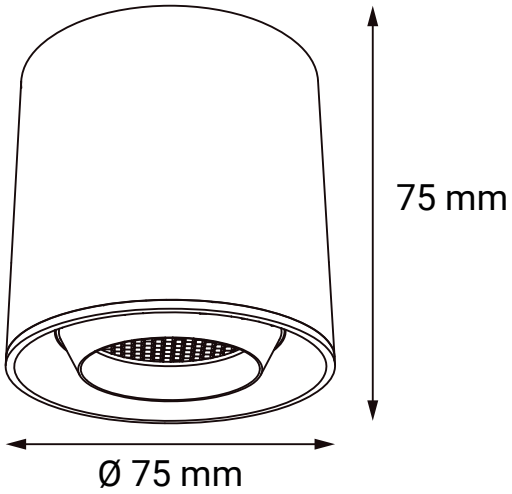

@ 2026, Green Tech LTD. All rights reserved

SI

Podatkovni list izdelka

MYSTYLE-10-6W-WH

LED magnetna tirna svetilka
6 W | 3000 K - 4000 K - 6500 K

- IP20
- Urejanje stanovanjskih in poslovnih prostorov
- Izbira barve svetlobe s stikalom na svetilki ali s pomočjo daljinskega upravljalnika
- 4 v 1: ultra-slim nadgradna, standardna nadgradna, viseča in vgradna montaža
- Združljiva z nadgradno ultra-slim vodilo, standardno nadgradno in vgradno vodilo

@ 2026, Green Tech LTD. All rights reserved

Podatkovni list izdelka MYSTYLE-10-6W-WH

Osnovni podatki

• Model	MYSTYLE-10-6W-WH
• LED diode	OSRAM
• Material	Aluminijasto ohišje + PC difuzor
• Okolje	Notranja uporaba
• Obratovalna temperatura	−40 °C do 60 °C
• Barva izdelka	Bela
• Način montaže	Nadgradna, viseča in vgradna montaža
• IP stopnja zaščite	IP20

Električne specifikacije

• Moč	6 W
• Vhodna napetost	48 V
• Vhodni tok	125 mA
• Delovna napetost	36 V
• Zatemnitev	Da

@ 2026, Green Tech LTD. All rights reserved

Podatkovni list izdelka MYSTYLE-10-6W-WH

Osvetlitev

• FLUX	≥ 300 lm
• Svetlobna učinkovitost	≥ 50 lm / W
• Barva svetlobe	Topla bela – nevtralna – hladna bela
• CCT	3000 K - 4000 K - 6500 K
• Indeks barvnega prikaza (CRI)	80
• PF	≥ 0.5
• Kot svetlobe	24°
• Življenjska doba	20 000 delovnih ur

Logistični podatki

• Neto teža	0,258 kg
• Bruto teža	0,298 kg
• Dimenzije paketa	85 x 85 x 90 mm
• Transportna embalaža	50 kosov

@ 2026, Green Tech LTD. All rights reserved

Dimenzije

- Dimenzije izdelka Ø 75 x 75 mm

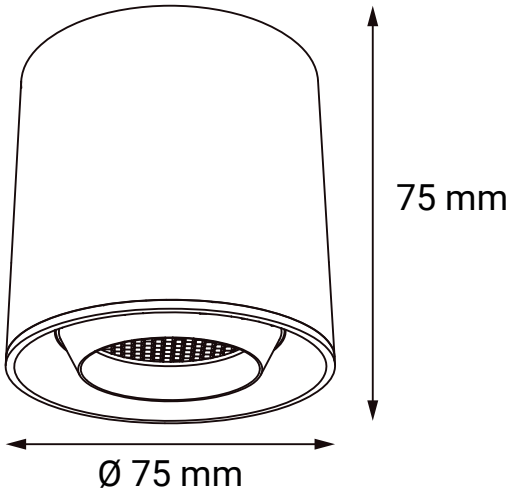

@ 2026, Green Tech LTD. All rights reserved

DE

Produktdatenblatt

MYSTYLE-10-6W-WH

LED-Magnet-Schienenleuchte
6 W | 3000 K - 4000 K - 6500 K

- IP20
- Gestaltung von Wohn- und Geschäftsräumen
- Auswahl der Lichtfarbe mit Schalter an der Leuchte oder über die Fernbedienung
- 4 in 1: ultraschlanke Anbau-, Standard-Anbau-, Pendel- und Einbauversion
- Kompatibel mit Aufbau Ultra-Slim-Schiene, Standard-Aufputz- und Einbauschiene

@ 2026, Green Tech LTD. All rights reserved

Produktdatenblatt

MYSTYLE-10-6W-WH

Allgemeine Informationen

• Modell	MYSTYLE-10-6W-WH
• LED Diode	OSRAM
• Material	Aluminiumgehäuse + PC-Diffusor
• Umgebung	Innennutzung
• Betriebstemperatur	−40 °C bis 60 °C
• Produktfarbe	Weiß
• Montageart	Aufbau, Hängevorrichtung und Einbau
• IP-Schutzart	IP20

Elektrische Spezifikationen

• Leistung	6 W
• Eingangsspannung	48 V
• Eingangsstrom	125 mA
• Betriebsspannung	36 V
• Dimmbar	Ja

@ 2026, Green Tech LTD. All rights reserved

Produktdatenblatt

MYSTYLE-10-6W-WH

Beleuchtung

• FLUX	≥ 300 lm
• Lichtausbeute	≥ 50 lm / W
• Lichtfarbe	Warmweiß – neutralweiß – kaltweiß
• CCT	3000 K - 4000 K - 6500 K
• Farbwiedergabeindex (CRI)	80
• PF	≥ 0.5
• Lichtwinkel	24°
• Lebensdauer	20 000 Betriebsstunden

Logistik-Informationen

• Nettogewicht	0,258 kg
• Bruttogewicht	0,298 kg
• Verpackungsmaße	85 x 85 x 90 mm
• Transportverpackung	50 Stück

@ 2026, Green Tech LTD. All rights reserved

Abmessungen

- Produktabmessungen Ø 75 x 75 mm

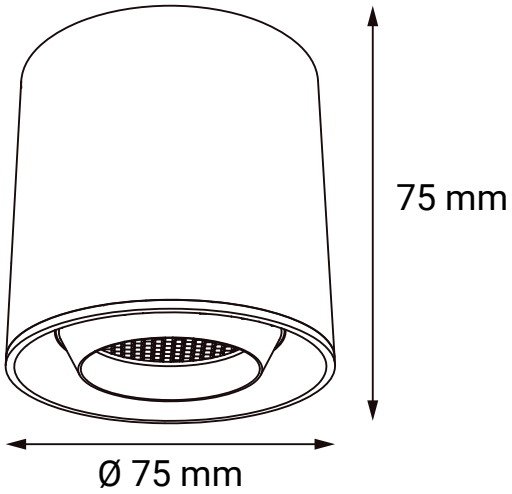

@ 2026, Green Tech LTD. All rights reserved

EN

Technical datasheet

MYSTYLE-10-6W-WH

LED magnetic track light
6 W | 3000 K - 4000 K - 6500 K

- IP20
- Decoration of residential and commercial spaces
- Light color selection via switch on the lamp or via the remote control
- 4 in 1: ultra-slim surface-mounted, standard surface-mounted, suspended and recessed installation
- Compatible with ultra-slim surface-mounted track, standard surface-mounted, and recessed track

@ 2026, Green Tech LTD. All rights reserved

Technical datasheet

MYSTYLE-10-6W-WH

General informations

• Model	MYSTYLE-10-6W-WH
• LED chips	OSRAM
• Material	Aluminium housing + PC diffuser
• Environment	Indoor use
• Operating temperature	−40 °C to 60 °C
• Product color	Black
• Mounting	Surface, suspended, and recessed
• IP protection rate	IP20

Electrical specifications

• Power	6 W
• Input voltage	48 V
• Input current	125 mA
• Operating voltage	36 V
• Dimmable	Yes

@ 2026, Green Tech LTD. All rights reserved

Technical datasheet

MYSTYLE-10-6W-WH

Lighting

• FLUX	≥ 300 lm
• Luminous efficiency	≥ 50 lm / W
• Color of the light	Warm white – neutral – cool white
• CCT	3000 K - 4000 K - 6500 K
• Color Rendering Index (CRI)	80
• PF	≥ 0.5
• Beam angle	24°
• Lifespan	20 000 working hours

Logistics information

• Net weight	0,258 kg
• Gross weight	0,298 kg
• Package dimensions	85 x 85 x 90 mm
• Transport package	50 pieces

@ 2026, Green Tech LTD. All rights reserved

Dimensions

- Product dimensions Ø 75 x 75 mm

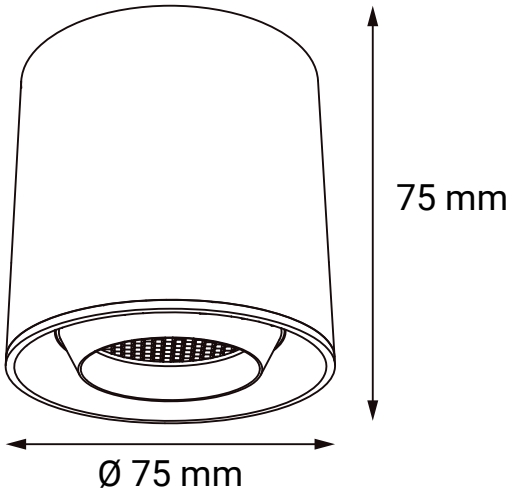

@ 2026, Green Tech LTD. All rights reserved

MK **Технички лист**

MYSTYLE-10-6W-WH

LED магнетна шинска светилка
6 W | 3000 K - 4000 K - 6500 K

- IP20
- Уредување на станбени и деловни простории
- Избор на боја на светлина преку прекинувачот на светилката или преку далечински управувач
- 4 во 1: ултра тенка надградна, стандардна надградна, висечка и вградна монтажа
- Компатибилна со надворешна ултра-танка шина, стандардна надворешна и вградна шина

@ 2026, Green Tech LTD. All rights reserved

Технички лист

MYSTYLE-10-6W-WH

Основни информации

• Модел	MYSTYLE-10-6W-WH
• LED диоди	OSRAM
• Материјал	Алуминиумско куќиште + PC дифузер
• Околина	Внатрешна употреба
• Работна температура	−40 °C до 60 °C
• Боја на производот	Бела
• Начин на монтажа	Надворешна, висечка и вградна монтажа
• IP степен на заштита	IP20

Електрични спецификации

• Моќност	6 W
• Влезен напон	48 V
• Влезна струја	125 mA
• Работен напон	36 V
• Затемнување	Да

@ 2026, Green Tech LTD. All rights reserved

Технички лист

MYSTYLE-10-6W-WH

Осветлување

• FLUX	≥ 300 lm
• Светлосна ефикасност	≥ 50 lm / W
• Боја на светлина	Топло бела – неутрална – ладно бела
• CCT	3000 K - 4000 K - 6500 K
• Индекс на репродукција на бои (CRI)	80
• PF	≥ 0.5
• Агол на светлина	24°
• Работен век	20 000 работни часови

Логистички информации

• Нето тежина	0,258 kg
• Бруто тежина	0,298 kg
• Димензии на пакување	85 x 85 x 90 mm
• Транспортно пакување	50 парчиња

@ 2026, Green Tech LTD. All rights reserved

Димензии

- Димензии на производот Ø 75 x 75 mm

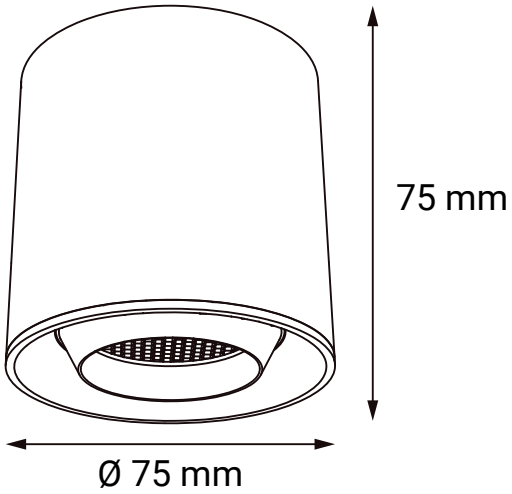

@ 2026, Green Tech LTD. All rights reserved