HR BA

Tehnički list

MT08-20-20W-3CCT

LED magnetna svjetiljka
20 W | 3000 K - 4000 K - 6500 K

- Fleksibilno postavljanje za svaki ambijent
- Mogućnost dimovanja
- DC 48 V

@ 2024, Green Tech LTD. All rights reserved

Tehnički list

MT08-20-20W-3CCT

Osnovne informacije

• Model	MT08-20-20W-3CCT
• Boja artikla	Crna
• IP stupanj zaštite	IP20
• Materijal	Aluminijska legura
• Montaža	Montaža na magnetnu šinu
• Radna temperatura	-60°C do 70°C
• LED diode	OSRAM

Električne specifikacije

• Snaga	20 W
• Napon	DC 48 V
• Dimabilnost	DA

@ 2024, Green Tech LTD. All rights reserved

Tehnički list

MT08-20-20W-3CCT

Osvjetljenje

• FLUX	≥ 1800 lm
• Svjetlosna učinkovitost	≥ 90 lm / W
• Boja svjetlosti	Toplo bijela - neutralna - hladno bijela
• CCT	3000 K - 4000 K - 6500 K
• Indeks prikaza boja (CRI)	90
• Kut svjetlosti	24°
• Radni vijek	50 000 radnih sati
• PF	0,9

Logističke informacije

• Neto težina	
• Bruto težina	
• Dimenzije pakiranja	
• Transportno pakiranje	40 komada

@ 2024, Green Tech LTD. All rights reserved

Dimenzije

- Dimenzije artikla Ø 58 x 155 mm

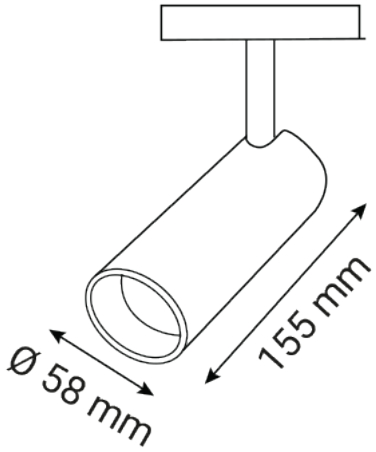

@ 2024, Green Tech LTD. All rights reserved

SI

Podatkovni list izdelka

MT08-20-20W-3CCT

LED magnetna sledilna luč
20 W | 3000 K - 4000 K - 6500 K

- Prilagodljiva namestitev za vsako okolje
- Možnost zatemnitve
- DC 48 V

@ 2024, Green Tech LTD. All rights reserved

Podatkovni list izdelka MT08-20-20W-3CCT

Osnovni podatki

• Model	MT08-20-20W-3CCT
• Barva izdelka	Črna
• IP stopnja	IP20
• Material	Zlitina aluminija
• Namestitev	Namestitev na magnetno stezo
• Delovna temperatura	-60 °C do 70 °C
• LED čip	OSRAM

Električne specifikacije

• Moč	20 W
• Napetost	DC 48 V
• Zatemnitev	DA

@ 2024, Green Tech LTD. All rights reserved

Podatkovni list izdelka MT08-20-20W-3CCT

Osvetlitev

• FLUX	≥ 1800 lm
• Svetlobna učinkovitost	≥ 90 lm / W
• Barva svetlobe	Topla bela - nevtralna - hladna bela
• CCT	3000 K - 4000 K - 6500 K
• Indeks barvne reprodukcije (CRI)	90
• Svetlobni kot	24°
• Življenjska doba	50 000 delovnih ur
• PF	0,9

Logistični podatki

• Neto teža	
• Bruto teža	
• Dimenzije paketa	
• Transportna embalaža	40 kosov

@ 2024, Green Tech LTD. All rights reserved

Dimenzije

- Dimenzije izdelka Ø 58 x 155 mm

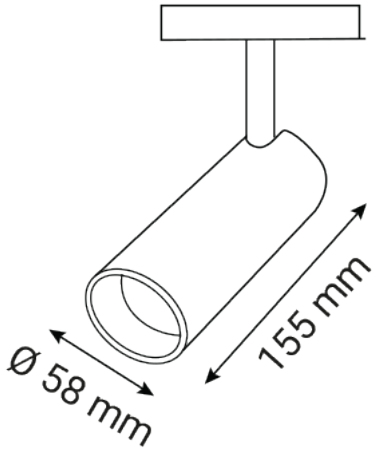

@ 2024, Green Tech LTD. All rights reserved

DE

Produktdatenblatt

MT08-20-20W-3CCT

Magnetische LED-Schienenleuchte
20 W | 3000 K - 4000 K - 6500 K

- Flexible Installation für jede Umgebung
- Dimmbar
- DC 48 V

@ 2024, Green Tech LTD. All rights reserved

Produktdatenblatt MT08-20-20W-3CCT

Allgemeine Informationen

• Modell	MT08-20-20W-3CCT
• Produktfarbe	Schwarz
• IP-Schutzart	IP20
• Material	Aluminium-Legierung
• Einbau	Installation auf einer Magnetschiene
• Arbeitstemperatur	-60°C bis zu 70°C
• LED-Chip	OSRAM

Elektrische Spezifikationen

• Leistung	20 W
• Spannung	DC 48 V
• Dimmbare Funktion	JA

@ 2024, Green Tech LTD. All rights reserved

Produktdatenblatt MT08-20-20W-3CCT

Beleuchtung

• FLUX	≥ 1800 lm
• Lichtausbeute	≥ 90 lm / W
• Helle Farbe	Warmweiß - Neutral - Kaltweiß
• CCT	3000 K - 4000 K - 6500 K
• Farbwiedergabeindex (CRI)	90
• Lichtwinkel	24°
• Lebensdauer	50 000 Arbeitsstunden
• PF	0,9

Logistik-Informationen

• Nettogewicht	
• Bruttogewicht	
• Abmessungen der Verpackung	
• Abmessungen der Transportverpackung	40 Stück

@ 2024, Green Tech LTD. All rights reserved

Abmessungen

- Abmessungen des Produkts Ø 58 x 155 mm

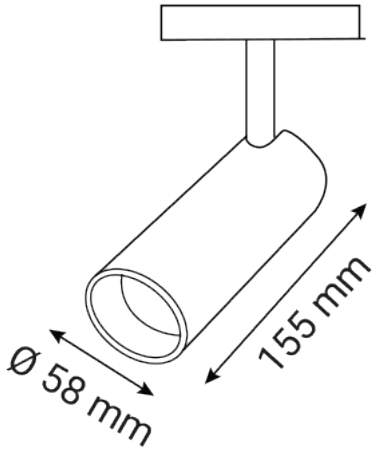

@ 2024, Green Tech LTD. All rights reserved

EN

Product datasheet

MT08-20-20W-3CCT

LED magnetic track light
20 W | 3000 K - 4000 K - 6500 K

- Flexible installation for any environment
- Dimmable
- DC 48 V

@ 2024, Green Tech LTD. All rights reserved

Product datasheet MT08-20-20W-3CCT

General informations

• Model	MT08-20-20W-3CCT
• Product color	Black
• IP protection rate	IP20
• Material	Aluminum alloy
• Installation	Installation on a magnetic track
•Working temperature	-60°C bis zu 70°C
• LED chip	OSRAM

Electrical specifications

• Power consumption	20 W
• Voltage	DC 48 V
• Dimmable	Yes

@ 2024, Green Tech LTD. All rights reserved

Product datasheet MT08-20-20W-3CCT

Lightning

• FLUX	≥ 1800 lm
• Luminous efficiency	≥ 90 lm / W
• Color of the light	Warm white - Neutral - Cold white
• CCT	3000 K - 4000 K - 6500 K
• Color Render Index (CRI)	90
• Beam angle	24°
• Life span	50 000 working hours
• PF	0,9

Logistic information

• Net weight	
• Gross weight	
• Package dimensions	
• Transport package	40 pieces

@ 2024, Green Tech LTD. All rights reserved

Dimensions

- Product dimensions Ø 58 x 155 mm

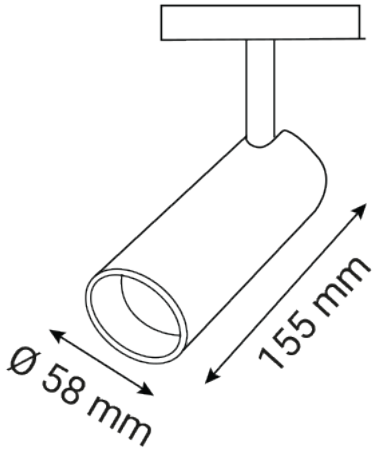

@ 2024, Green Tech LTD. All rights reserved