HR BA **Tehnički list**

MG19-48W-NW

LED magnetna svjetiljka za slim šinu
48 W | 4000 K

- Fleksibilno postavljanje za svaki ambijent
- Mogućnost dimovanja
- DC 48 V

@ 2024, Green Tech LTD. All rights reserved

Tehnički list

MG19-48W-NW

Osnovne informacije

• Model	MG19-48W-NW
• IP stupanj zaštite	IP20
• Materijal	Silika
• Montaža	Montaža na magnetnu šinu
• Radna temperatura	-40°C do 60°C

Električne specifikacije

• Snaga	48 W
• Napon	DC 48 V
• Dimabilnost	DA

@ 2024, Green Tech LTD. All rights reserved

Tehnički list

MG19-48W-NW

Osvjetljenje

• FLUX	≥ 3100 lm
• Svjetlosna učinkovitost	≥ 64 lm / W
• Boja svjetlosti	Neutralna
• CCT	4000 K
• Indeks prikaza boja (CRI)	70
• Kut svjetlosti	360°
• Radni vijek	20 000 radnih sati
• PF	≥ 0,5

Logističke informacije

• Neto težina	
• Bruto težina	
• Dimenzije pakiranja	
• Transportno pakiranje	5 komada

@ 2024, Green Tech LTD. All rights reserved

Dimenzije

- Dimenzije artikla Ø 22 x 3000 mm

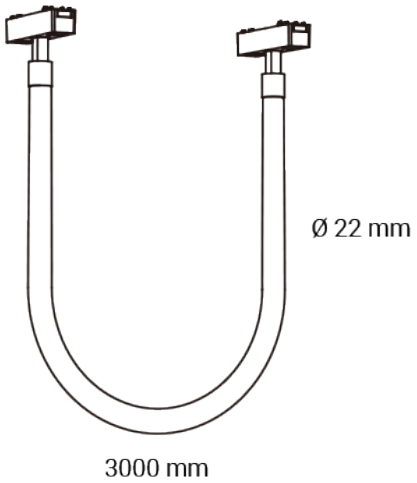

@ 2024, Green Tech LTD. All rights reserved

SI

Podatkovni list izdelka

MG19-48W-NW

LED magnetna svetilka za tanko tirnico
48 W | 4000 K

- Prilagodljiva namestitev za vsako okolje
- Možnost zatemnitve
- DC 48 V

@ 2024, Green Tech LTD. All rights reserved

Podatkovni list izdelka MG19-48W-NW

Osnovni podatki

• Model	MG19-48W-NW
• IP stopnja	IP20
• Material	Silicijev dioksid
• Namestitev	Namestitev na magnetno stezo
• Delovna temperatura	-40 °C do 60 °C

Električne specifikacije

• Moč	48 W
• Napetost	DC 48 V
• Zatemnitev	DA

@ 2024, Green Tech LTD. All rights reserved

Podatkovni list izdelka MG19-48W-NW

Osvetlitev

• FLUX	≥ 3100 lm
• Svetlobna učinkovitost	≥ 64 lm / W
• Barva svetlobe	Nevtralno
• CCT	4000 K
• Indeks barvne reprodukcije (CRI)	70
• Svetlobni kot	360°
• Življenjska doba	20 000 delovnih ur
• PF	≥ 0,5

Logistični podatki

• Neto teža	
• Bruto teža	
• Dimenzije paketa	
• Transportna embalaža	5 kosov

@ 2024, Green Tech LTD. All rights reserved

Dimenzije

- Dimenzije izdelka Ø 22 x 3000 mm

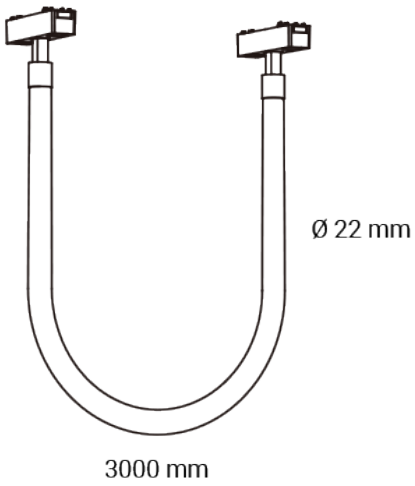

@ 2024, Green Tech LTD. All rights reserved

DE Produktdatenblatt

MG19-48W-NW

LED-Magnetlampe für schlanke Schiene
48 W | 4000 K

- Flexible Installation für jede Umgebung
- Dimmbar
- DC 48 V

@ 2024, Green Tech LTD. All rights reserved

Produktdatenblatt MG19-48W-NW

Allgemeine Informationen

• Modell	MG19-48W-NW
• IP-Schutzart	IP20
• Material	Quarzglas
• Einbau	Installation auf einer Magnetschiene
• Arbeitstemperatur	-40°C bis zu 60°C

Elektrische Spezifikationen

• Leistung	48 W
• Spannung	DC 48 V
• Dimmbare Funktion	JA

@ 2024, Green Tech LTD. All rights reserved

Produktdatenblatt MG19-48W-NW

Beleuchtung

• FLUX	≥ 3100 lm
• Lichtausbeute	≥ 64 lm / W
• Helle Farbe	Neutral
• CCT	4000 K
• Farbwiedergabeindex (CRI)	70
• Lichtwinkel	360°
• Lebensdauer	20 000 Arbeitsstunden
• PF	≥ 0,5

Logistik-Informationen

• Nettogewicht	
• Bruttogewicht	
• Abmessungen der Verpackung	
• Abmessungen der Transportverpackung	5 Stück

@ 2024, Green Tech LTD. All rights reserved

Abmessungen

- Abmessungen des Produkts Ø 22 x 3000 mm

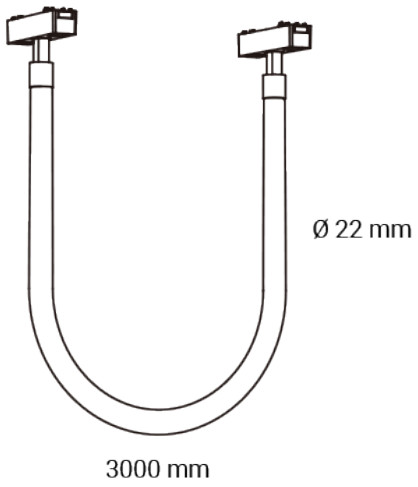

@ 2024, Green Tech LTD. All rights reserved

EN

Product datasheet

MG19-48W-NW

LED magnetic light for slim track
48 W | 4000 K

- Flexible installation for any environment
- Dimmable
- DC 48 V

@ 2024, Green Tech LTD. All rights reserved

Product datasheet

MG19-48W-NW

General informations

• Model	MG19-48W-NW
• IP protection rate	IP20
• Material	Silica
• Installation	Installation on a magnetic track
• Working temperature	-40°C up to 60°C

Electrical specifications

• Power consumption	48 W
• Voltage	DC 48 V
• Dimmable	Yes

@ 2024, Green Tech LTD. All rights reserved

Product datasheet

MG19-48W-NW

Lightning

• FLUX	≥ 3100 lm
• Luminous efficiency	≥ 64 lm / W
• Color of the light	Neutral
• CCT	4000 K
• Color Render Index (CRI)	70
• Beam angle	360°
• Life span	20 000 working hours
• PF	≥ 0,5

Logistic information

• Net weight	
• Gross weight	
• Package dimensions	
• Transport package	5 pieces

@ 2024, Green Tech LTD. All rights reserved

Dimensions

- Product dimensions Ø 22 x 3000 mm

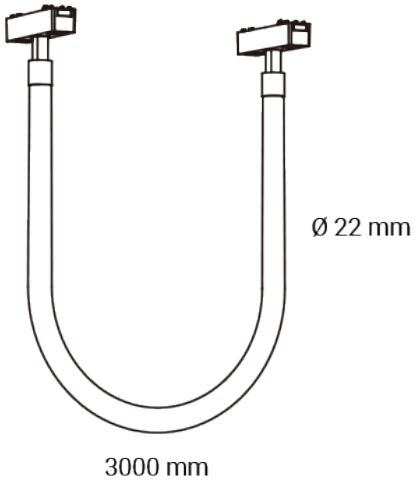

@ 2024, Green Tech LTD. All rights reserved