HR BA **Tehnički list**

MG15-6W-3CCT

LED magnetna svjetiljka za slim šinu
6 W | 3000 K - 4000 K - 6500 K

- Fleksibilno postavljanje za svaki ambijent
- Mogućnost dimovanja
- DC 48 V

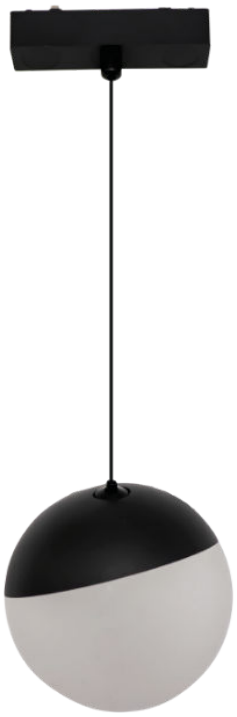

@ 2024, Green Tech LTD. All rights reserved

Tehnički list

MG15-6W-3CCT

Osnovne informacije

• Model	MG15-6W-3CCT
• Boja artikla	Crna
• IP stupanj zaštite	IP20
• Materijal	Aluminij + akrilni difuzor
• Montaža	Montaža na magnetnu šinu
• Radna temperatura	-40°C do 60°C
• LED diode	OSRAM

Električne specifikacije

• Snaga	6 W
• Napon	DC 48 V
• Struja	150 mA
• Dimabilnost	DA

@ 2024, Green Tech LTD. All rights reserved

Tehnički list

MG15-6W-3CCT

Osvjetljenje

• FLUX	≥ 350 lm
• Svjetlosna učinkovitost	≥ 58 lm / W
• Boja svjetlosti	Toplo bijela - neutralna - hladno bijela
• CCT	3000 K - 4000 K - 6500 K
• Indeks prikaza boja (CRI)	80
• Kut svjetlosti	180°
• Radni vijek	20 000 radnih sati
• PF	≥ 0,5

Logističke informacije

• Neto težina	
• Bruto težina	
• Dimenzije pakiranja	
• Transportno pakiranje	20 komada

@ 2024, Green Tech LTD. All rights reserved

Dimenzije

- Dimenzije artikla 100 x 100 mm

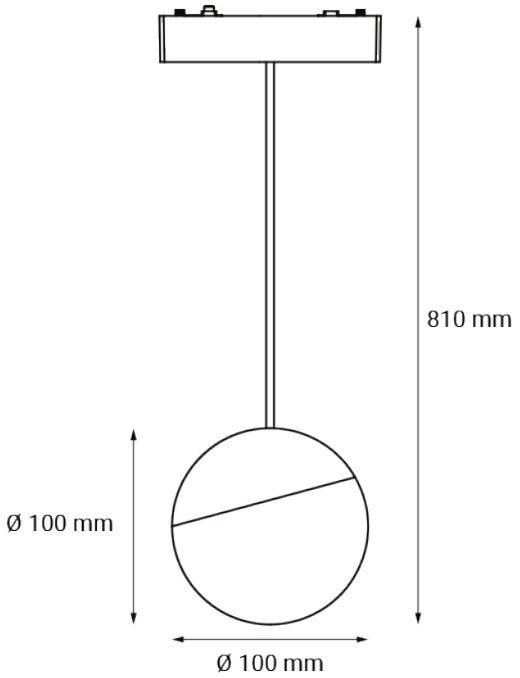

@ 2024, Green Tech LTD. All rights reserved

SI

Podatkovni list izdelka

MG15-6W-3CCT

LED magnetna svetilka za tanko tirnico
6 W | 3000 K - 4000 K - 6500 K

- Prilagodljiva namestitev za vsako okolje
- Možnost zatemnitve
- DC 48 V

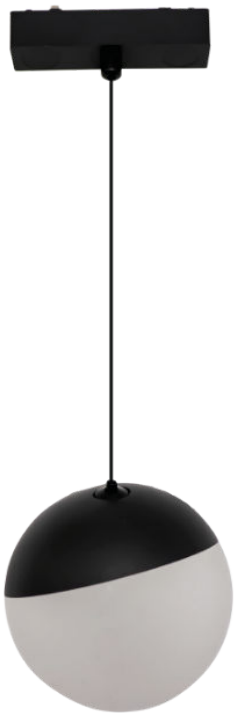

@ 2024, Green Tech LTD. All rights reserved

Podatkovni list izdelka MG15-6W-3CCT

Osnovni podatki

• Model	MG15-6W-3CCT
• Barva izdelka	Črna
• IP stopnja	IP20
• Material	Aluminij + akrilni difuzor
• Namestitev	Namestitev na magnetno stezo
• Delovna temperatura	-40 °C do 60 °C
• LED čip	OSRAM

Električne specifikacije

• Moč	6 W
• Napetost	DC 48 V
• Tok	150 mA
• Zatemnitev	DA

@ 2024, Green Tech LTD. All rights reserved

Podatkovni list izdelka MG15-6W-3CCT

Osvetlitev

• FLUX	≥ 350 lm
• Svetlobna učinkovitost	≥ 58 lm / W
• Barva svetlobe	Topla bela - nevtralna - hladna bela
• CCT	3000 K - 4000 K - 6500 K
• Indeks barvne reprodukcije (CRI)	80
• Svetlobni kot	180°
• Življenjska doba	20 000 delovnih ur
• PF	≥ 0,5

Logistični podatki

• Neto teža	
• Bruto teža	
• Dimenzije paketa	
• Transportna embalaža	20 kosov

@ 2024, Green Tech LTD. All rights reserved

Dimenzije

- Dimenzije izdelka 100 x 100 mm

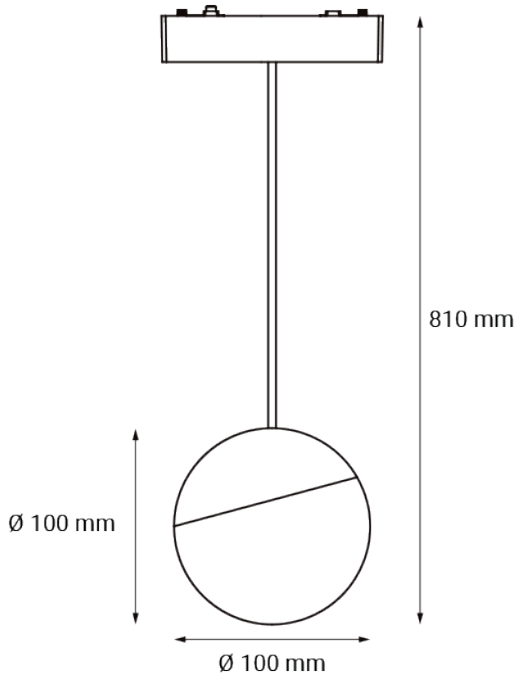

@ 2024, Green Tech LTD. All rights reserved

DE

Produktdatenblatt

MG15-6W-3CCT

LED-Magnetlampe für schlanke Schiene
6 W | 3000 K - 4000 K - 6500 K

- Flexible Installation für jede Umgebung
- Dimmbar
- DC 48 V

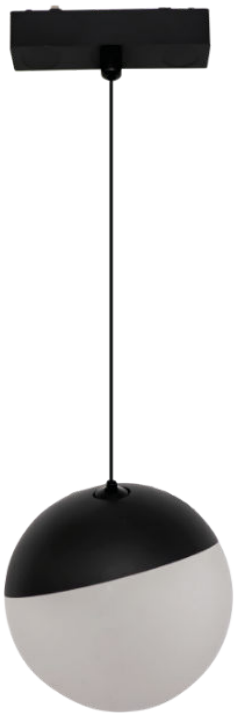

@ 2024, Green Tech LTD. All rights reserved

Produktdatenblatt

MG15-6W-3CCT

Allgemeine Informationen

• Modell	MG15-6W-3CCT
• Produktfarbe	Schwarz
• IP-Schutzart	IP20
• Material	Aluminium + Acryl-Diffusor
• Einbau	Installation auf einer Magnetschiene
• Arbeitstemperatur	-40°C bis zu 60°C
• LED-Chip	OSRAM

Elektrische Spezifikationen

• Leistung	6 W
• Spannung	DC 48 V
• Stromstärke	150 mA
• Dimmbare Funktion	JA

@ 2024, Green Tech LTD. All rights reserved

Produktdatenblatt MG15-6W-3CCT

Beleuchtung

• FLUX	≥ 350 lm
• Lichtausbeute	≥ 58 lm / W
• Helle Farbe	Warmweiß - Neutral - Kaltweiß
• CCT	3000 K - 4000 K - 6500 K
• Farbwiedergabeindex (CRI)	80
• Lichtwinkel	180°
• Lebensdauer	20 000 Arbeitsstunden
• PF	≥ 0,5

Logistik-Informationen

• Nettogewicht	
• Bruttogewicht	
• Abmessungen der Verpackung	
• Abmessungen der Transportverpackung	20 Stück

@ 2024, Green Tech LTD. All rights reserved

Abmessungen

- Abmessungen des Produkts 100 x 100 mm

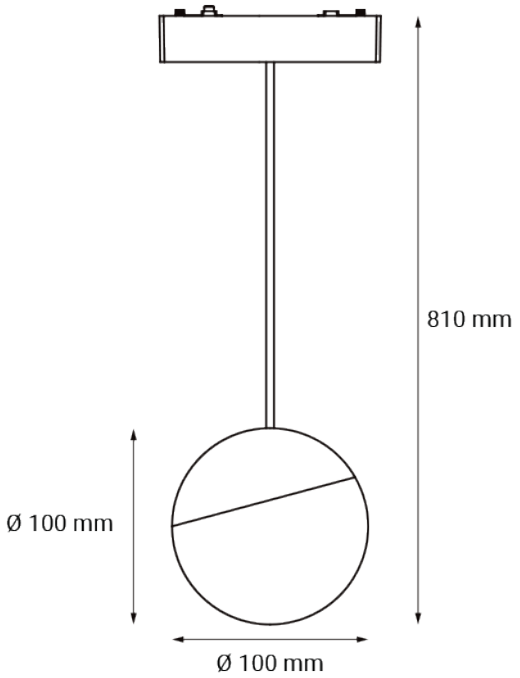

@ 2024, Green Tech LTD. All rights reserved

EN

Product datasheet

MG15-6W-3CCT

LED magnetic light for slim track
6 W | 3000 K - 4000 K - 6500 K

- Flexible installation for any environment
- Dimmable
- DC 48 V

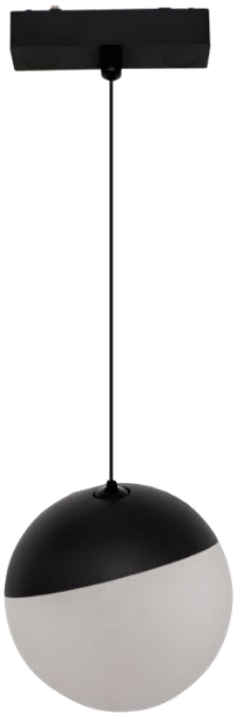

@ 2024, Green Tech LTD. All rights reserved

Product datasheet

MG15-6W-3CCT

General informations

• Model	MG15-6W-3CCT
• Product color	Black
• IP protection rate	IP20
• Material	Aluminum + acrylic diffusser
• Installation	Installation on a magnetic track
• Working temperature	-40°C bis zu 60°C
• LED chip	OSRAM

Electrical specifications

• Power consumption	6 W
• Voltage	DC 48 V
• Current	150 mA
• Dimmable	Yes

@ 2024, Green Tech LTD. All rights reserved

Product datasheet

MG15-6W-3CCT

Lightning

• FLUX	≥ 350 lm
• Luminous efficiency	≥ 58 lm / W
• Color of the light	Warm white - Neutral - Cold white
• CCT	3000 K - 4000 K - 6500 K
• Color Render Index (CRI)	80
• Beam angle	180°
• Life span	20 000 working hours
• PF	≥ 0,5

Logistic information

• Net weight	
• Gross weight	
• Package dimensions	
• Transport package	20 pieces

@ 2024, Green Tech LTD. All rights reserved

Dimensions

- Product dimensions 100 x 100 mm

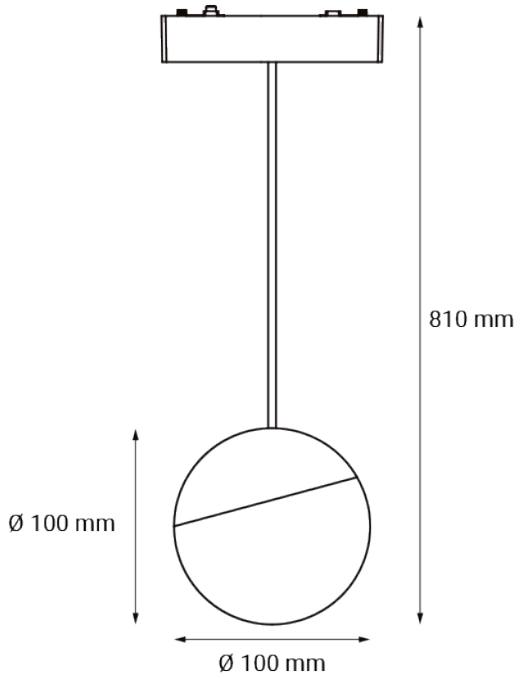

@ 2024, Green Tech LTD. All rights reserved