HR BA **Tehnički list**

LUMAPRESTIGE-108

LED plafonjera
IP20 | 108 W

- Kompaktan LED proizvod modernog i elegantnog dizajna
- Omogućuje izbor tri temperature boje za prilagodbu prostoru
- Osigurava ravnomjerno osvjetljenje uz široki kut svjetla
- Kvalitetna izrada jamči dug vijek trajanja i pouzdan radu

@ 2026, Green Tech LTD. All rights reserved

Tehnički list

LUMAPRESTIGE-108

Osnovne informacije

• Model	LUMAPRESTIGE-108
• LED diode	San'an
• Driver	CE driver, neizoliran
• Materijal	Metal + PC + PS
• IP stupanj zaštite	IP20

Električne specifikacije

• Snaga	108 W
• Napon	170–265 V / 50–60 Hz
• Dimabilna	Ne

Osvjetljenje

• FLUX	7560 lm
• Svjetlosna učinkovitost	70 lm/W
• Boja svjetlosti	Toplo bijela – neutralna – hladna bijela
• CCT	3000 K / 4000 K / 6500 K
• Kut svjetlosti	120°
• Radni vijek	10.000 radnih sati

@ 2026, Green Tech LTD. All rights reserved

Logističke informacije

• Neto težina	
• Bruto težina	
• Dimenzije pakovanja	310 x 135 x 310 mm
• Transportno pakovanje	

Dimenzije

• Dimenzije proizvoda	512 x 512 x 170 mm
• Dimenzije baze	Ø220 + Ø180 x 30 mm

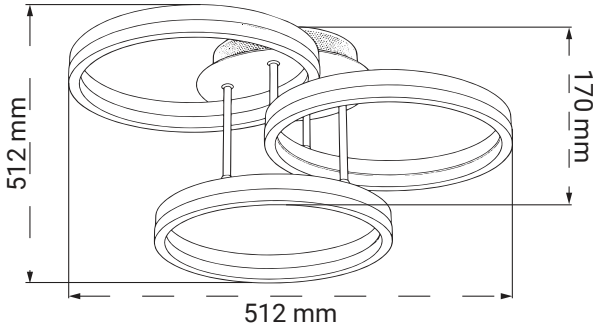

@ 2026, Green Tech LTD. All rights reserved

SR ME **Tehnički list**

LUMAPRESTIGE-108

LED plafonjera
IP20 | 108 W

- Kompaktan LED proizvod modernog i elegantnog dizajna
- Omogućava izbor tri temperature boje za prilagođavanje prostoru
- Obezbeđuje ravnomerno osvetljenje uz širok ugao svetla
- Kvalitetna izrada garantuje dug vek trajanja i pouzdan rad

@ 2026, Green Tech LTD. All rights reserved

Tehnički list

LUMAPRESTIGE-108

Osnovne informacije

• Model	LUMAPRESTIGE-108
• LED diode	San'an
• Driver	CE driver, neizolovan
• Materijal	Metal + PC + PS
• IP stepen zaštite	IP20

Električne specifikacije

• Snaga	108 W
• Napon	170–265 V / 50–60 Hz
• Dimabilna	Ne

Osvetljenje

• FLUX	7560 lm
• Svetlosna učinkovitost	70 lm/W
• Boja svetlosti	Toplo bela – neutralna – hladna bela
• CCT	3000 K / 4000 K / 6500 K
• Kut svetlosti	120°
• Radni vek	10.000 radnih sati

@ 2026, Green Tech LTD. All rights reserved

Logističke informacije

• Neto težina	
• Bruto težina	
• Dimenzije pakovanja	310 x 135 x 310 mm
• Transportno pakovanje	

Dimenzije

• Dimenzije proizvoda	512 x 512 x 170 mm
• Dimenzije baze	Ø220 + Ø180 x 30 mm

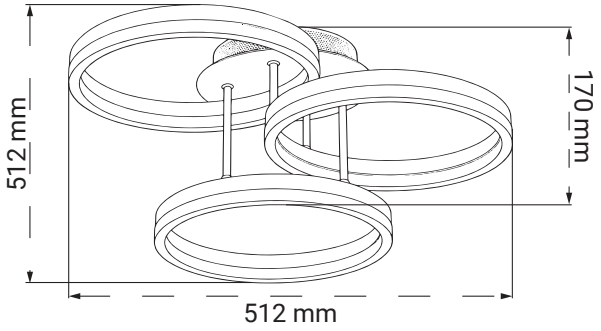

@ 2026, Green Tech LTD. All rights reserved

SI

Podatkovni list izdelka

LUMAPRESTIGE-108

LED stropna svetilka
IP20 | 108 W

- Kompakten LED izdelek modernega in elegantnega dizajna
- Omogoča izbiro treh barvnih temperatur za prilagoditev prostoru
- Zagotavlja enakomerno osvetlitev s širokim kotom svetlobe
- Kakovostna izdelava zagotavlja dolgo življenjsko dobo in zanesljivo delovanje

@ 2026, Green Tech LTD. All rights reserved

Podatkovni list izdelka LUMAPRESTIGE-108

Osnovni podatki

• Model	LUMAPRESTIGE-108
• LED diode	San'an
• Driver	CE driver, neizoliran
• Materijal	Kovina + PC + PS
• IP stupanj zaštite	IP20

Električne specifikacije

• Moč	108 W
• Napetost	170–265 V / 50–60 Hz
• Kadljiv	Ne

Razsvetljava

• FLUX	7560 lm
• Svetilnost	70 lm/W
• Barva svetlobe	Topla bela – nevtralna – hladna bela
• CCT	3000 K / 4000 K / 6500 K
• Kot svetlobnega snopa	120°
• Življenjska doba	10.000 delovnih ur

@ 2026, Green Tech LTD. All rights reserved

Podatkovni list izdelka LUMAPRESTIGE-108

Logistični podatki

• Neto teža	
• Bruto teža	
• Dimenzije pakiranja	310 x 135 x 310 mm
• Transportna embalaža	

Dimenzije

• Dimenzije izdelka	512 x 512 x 170 mm
• Velikost baze	Ø220 + Ø180 x 30 mm

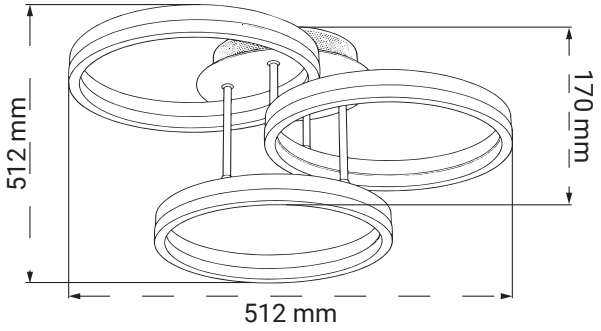

@ 2026, Green Tech LTD. All rights reserved

DE

Produktdatenblatt

LUMAPRESTIGE-108

LED-Deckenleuchte
IP20 | 108 W

- Kompaktes LED-Produkt mit modernem und elegantem Design
- Ermöglicht die Auswahl von drei Farbtemperaturen zur Anpassung an den Raum
- Sorgt für eine gleichmäßige Ausleuchtung mit breitem Abstrahlwinkel
- Hochwertige Verarbeitung garantiert eine lange Lebensdauer und zuverlässigen Betrieb

@ 2026, Green Tech LTD. All rights reserved

Produktdatenblatt LUMAPRESTIGE-108

Allgemeine Informationen

• Modell	LUMAPRESTIGE-108
• LED-Dioden	San'an
• Treiber	CE-Treiber, unisoliert
• Material	Metall + PC + PS
• IP-Schutzklasse	IP20

Elektrische Spezifikationen

• Leistung	108 W
• Spannung	170–265 V / 50–60 Hz
• Rauchbar	Nein

Beleuchtung

• Fluss	7560 lm
• Lichtausbeute	70 lm/W
• Lichtfarbe	Warmweiß – Neutralweiß – Kaltweiß
• CCT	3000 K / 4000 K / 6500 K
• Abstrahlwinkel	120°
• Lebensdauer	10.000 Betriebsstunden

@ 2026, Green Tech LTD. All rights reserved

Logistik-Informationen

• Nettogewicht	
• Bruttogewicht	
• Verpackungsmaße	310 x 135 x 310 mm
• Transportverpackung	

Abmessungen

• Produktabmessungen	512 x 512 x 170 mm
• Größe der Basis	Ø220 + Ø180 x 30 mm

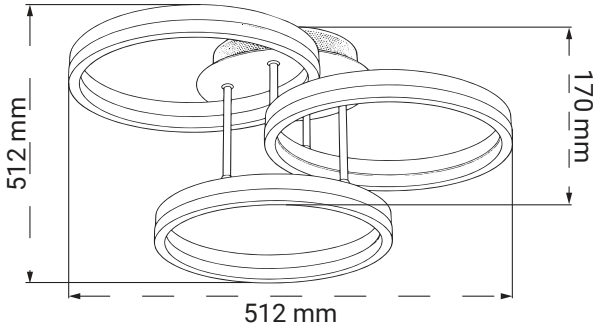

@ 2026, Green Tech LTD. All rights reserved

EN

Technical datasheet

LUMAPRESTIGE-108

LED ceiling light
IP20 | 108 W

- A compact LED product with a modern and elegant design
- Allows selection of three color temperatures to suit different spaces
- Provides even illumination with a wide beam angle
- High-quality construction ensures long lifespan and reliable performance

@ 2026, Green Tech LTD. All rights reserved

Technical datasheet

LUMAPRESTIGE-108

General informations

• Model	LUMAPRESTIGE-108
• LED diodes	San'an
• Driver	CE driver, uninsulated
• Material	Metal + PC + PS
• IP protection rating	IP20

Electrical specifications

• Power	108 W
• Voltage	170–265 V / 50–60 Hz
• Dimmable	No

Lighting

• FLUX	7560 lm
• Light efficacy	70 lm/W
• Light color	Warm white – neutral – cool white
• CCT	3000 K / 4000 K / 6500 K
• Beam angle	120°
• Service life	10,000 operating hours

@ 2026, Green Tech LTD. All rights reserved

Logistics information

• Net weight	
• Gross weight	
• Packaging dimensions	310 x 135 x 310 mm
• Transport packaging	

Dimensions

• Product dimensions	512 x 512 x 170 mm
• Base dimensions	Ø220 + Ø180 x 30 mm

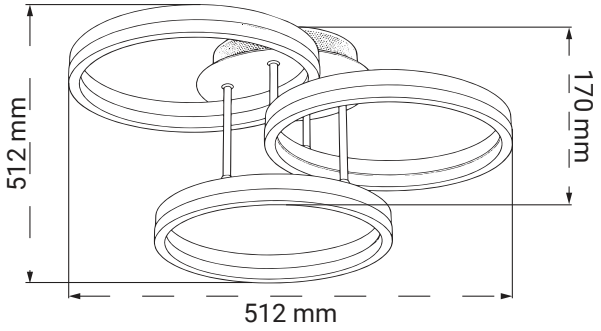

@ 2026, Green Tech LTD. All rights reserved

MK **Технички лист**

LUMAPRESTIGE-108

LED плафонска светилка
IP20 | 108 W

- Компактен LED производ со модерен и елегантен дизајн
- Овозможува избор на три температури на боја за прилагодување на просторот
- Обезбедува рамномерно осветлување со широк агол на светлина
- Квалитетната изработка гарантира долг век на траење и сигурна работа

@ 2026, Green Tech LTD. All rights reserved

Технички лист

LUMAPRESTIGE-108

Основни информации

• Модел	LUMAPRESTIGE-108
• LED диоди	Сан'ан
• Драјвер	CE драјвер, неизолиран
• Материјал	Метал + PC + PS
• IP степен на заштита	IP20

Електрични спецификации

• Моќност	108 W
• Напон	170–265 V / 50–60 Hz
• За пушење	Не

Осветлување

• Флукс	7560 лм
• Светлосен принос	70 лм/Вт
• Боја на светлината	Топло бела – неутрална – студена бела
• CCT	3000 K / 4000 K / 6500 K
• Агол на зрачење	120°
• Работен век	10.000 работни часови

@ 2026, Green Tech LTD. All rights reserved

Технички лист

LUMAPRESTIGE-108

Логистички информации

• Нето тежина	
• Бруто тежина	
• Димензии на пакувањето	310 x 135 x 310 mm
• Транспортно пакување	

Димензии

• Димензии на производот	512 x 512 x 170 mm
• Големина на основата	Ø220 + Ø180 x 30 mm

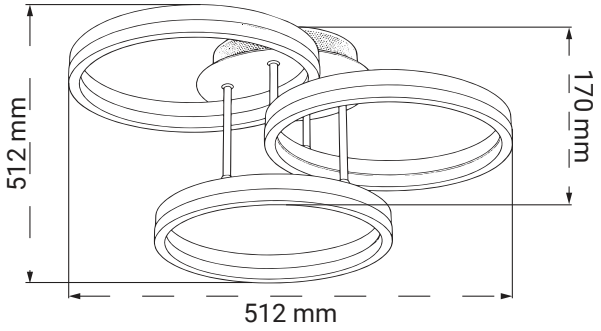

@ 2026, Green Tech LTD. All rights reserved