HR BA

Tehnički list

LL-5070-60W

LED linkabilna linearna svjetiljka
3000 K - 4000 K - 5000 K - 6500 K
40 W / 50 W / 60 W

- Modularni sustav linearne rasvjete
- Mogućnost bešavnog spajanja više modula
- Mogućnost izvedbe u ravnoj liniji ili u geometrijskim oblicima
- Linkabilna: mogućnost spajanja svjetiljki u nizu do 60 m ili ukupno < 2400 W
- Podesiva snaga u 3 razine pomoću prekidača prema oznaci na proizvodu
- 4 podesive boje svjetlosti (3000K / 4000K / 5000K / 6500K) pomoću prekidača na svjetiljci
- Aluminijsko kućište s polikarbonatnim difuzorom
- Montaža: ovjesna i nadgradna (pribor za obje vrste montaže je uključen u pakiranje)

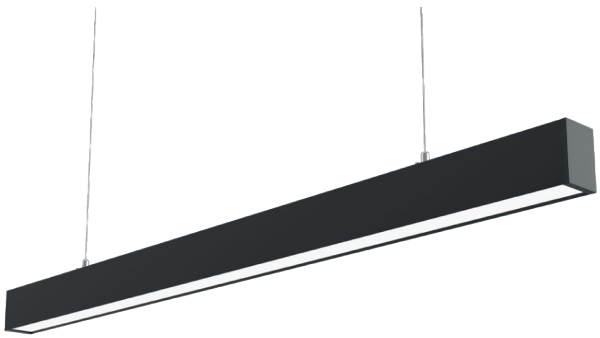

@ 2026, Green Tech LTD. All rights reserved

Tehnički list

LL-5070-60W

Osnovne informacije

• Model	LL-5070-60W
• LED diode	SMD2835
• Materijal	Aluminij + polikarbonat
• Okruženje	Unutarnja uporaba
• Boja artikla	Crna
• Način montaže	Ovjesna i nadgradna montaža
• IP stupanj zaštite	IP20
• IK stupanj zaštite	IK08
• Linkabilnost	Do 60 m ili ukupno < 2400 W
• Radna temperatura	-20 °C do 45 °C
• Radna vlažnost	10 % do 90 % RH

Električne specifikacije

• Snaga	40 W / 50 W / 60 W
• Napon	AC 180 – 264 V / 50 – 60 Hz
• Zaštita od prenapona	2 kV
• Klasa zaštite	I
• Faktor snage (PF)	> 0.9
• Driver	Lifud
• Unutarnji vodiči	3 x 1,5 mm^2

@ 2026, Green Tech LTD. All rights reserved

Tehnički list

LL-5070-60W

Osvjetljenje

• FLUX	7800 lm
• Svjetlosna učinkovitost	130 lm / W
• Boja svjetlosti	Toplo bijela - neutralna - hladno bijela
• CCT	3000 K - 4000 K - 5000 K - 6500 K
• Indeks prikaza boja (CRI)	80
• Kut svjetlosti	95°
• Radni vijek	50.000 radnih sati
• SDCM	< 6

Logističke informacije

• Neto težina	
• Bruto težina	
• Dimenzije pakiranja	1280 x 57 x 78 mm
• Transportno pakiranje	12 komada

@ 2026, Green Tech LTD. All rights reserved

Dimenzije

- Dimenzije artikla 1130 x 50 x 70 mm

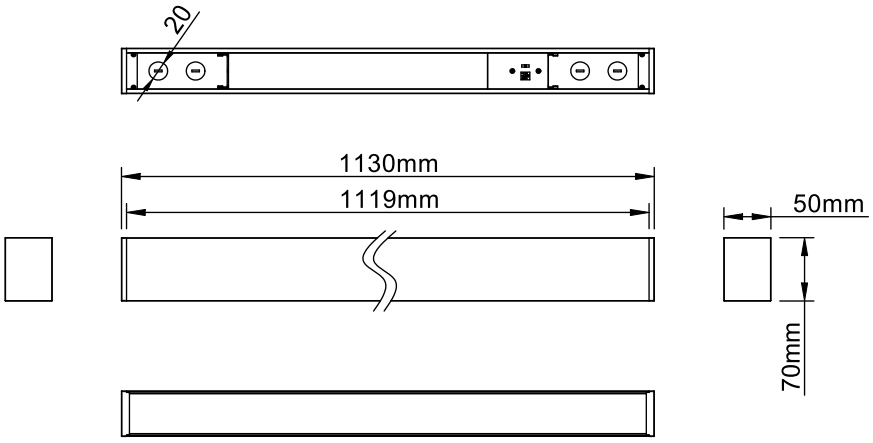

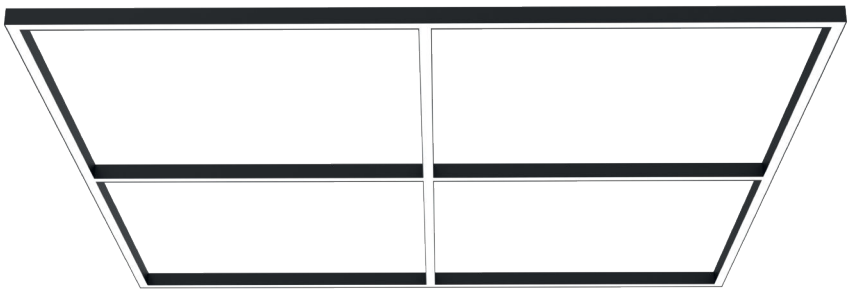

@ 2026, Green Tech LTD. All rights reserved

SR ME **Tehnički list**

LL-5070-60W

LED poveziva linearna svetiljka
3000 K - 4000 K - 5000 K - 6500 K
40 W / 50 W / 60 W

- Modularni sistem linearne rasvjete
- Mogućnost bešavnog povezivanja više modula
- Mogućnost izvedbe u pravoj liniji ili u geometrijskim oblicima
- Linkabilna: mogućnost povezivanja svjetiljki u nizu do 60 m ili ukupno < 2400 W
- Podesiva snaga u 3 nivoa pomoću prekidača prema oznaci na proizvodu
- 4 podesive boje svjetlosti (3000K / 4000K / 5000K / 6500K) pomoću prekidača na svjetiljci
- Aluminijumsko kućište sa polikarbonatnim difuzorom
- Montaža: viseća i nadgradna (pribor za obe vrste montaže uključen je u pakovanje)

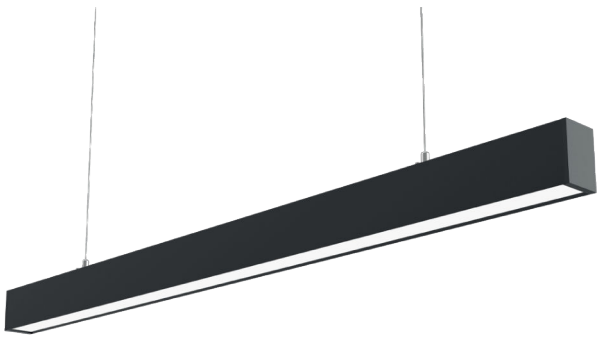

@ 2026, Green Tech LTD. All rights reserved

Tehnički list

LL-5070-60W

Osnovne informacije

• Model	LL-5070-60W
• LED diode	SMD2835
• Materijal	Aluminijum + polikarbonat
• Okruženje	Unutrašnja upotreba
• Boja proizvoda	Crna
• Način montaže	Viseća i nadgradna montaža
• IP stepen zaštite	IP20
• IK stepen zaštite	IK08
• Linkabilnost	Do 60 m ili ukupno < 2400 W
• Radna temperatura	-20 °C do 45 °C
• Radna vlažnost	10 % do 90 % RH

Električne specifikacije

• Snaga	40 W / 50 W / 60 W
• Napon	AC 180 – 264 V / 50 – 60 Hz
• Zaštita od prenapona	2 kV
• Klasa zaštite	I
• Faktor snage (PF)	> 0.9
• Driver	Lifud
• Unutrašnji vodiči	3 x 1,5 mm^2

@ 2026, Green Tech LTD. All rights reserved

Tehnički list

LL-5070-60W

Osvetljenje

• FLUX	7800 lm
• Svetlosna efikasnost	130 lm / W
• Boja svetlosti	Topla bela – neutralna – hladna bela
• CCT	3000 K - 4000 K - 5000 K - 6500 K
• Indeks prikaza boja (CRI)	80
• Ugao svetlosti	95°
• Radni vek	50.000 radnih sati
• SDCM	< 6

Logističke informacije

• Neto težina	
• Bruto težina	
• Dimenzije pakovanja	1280 x 57 x 78 mm
• Transportno pakovanje	12 komada

@ 2026, Green Tech LTD. All rights reserved

Dimenzije

- Dimenzije proizvoda 1130 x 50 x 70 mm

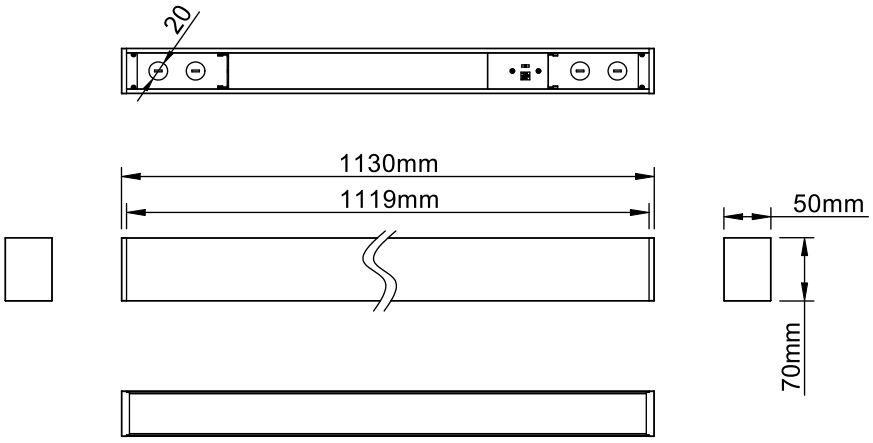

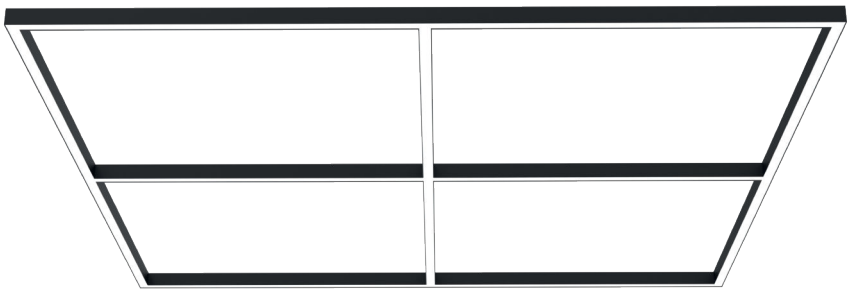

@ 2026, Green Tech LTD. All rights reserved

SI

Podatkovni list izdelka

LL-5070-60W

LED povezljiva linearna svetilka
3000 K - 4000 K - 5000 K - 6500 K
40 W / 50 W / 60 W

- Modularni sistem linearne razsvetljave
- Možnost brezšivnega povezovanja več modulov
- Možnost izvedbe v ravni liniji ali v geometrijskih oblikah
- Povezljiva: možnost povezovanja svetilk v linijo do 60 m ali skupno < 2400 W
- Nastavljiva moč v 3 stopnjah s pomočjo stikala glede na oznako na izdelku
- 4 nastavljive barve svetlobe (3000K / 4000K / 5000K / 6500K) s pomočjo stikala na svetilki
- Aluminijasto ohišje s polikarbonatnim difuzorjem
- Montaža: viseča in nadgradna (pribor za oba načina montaže je vključen v pakiranje)

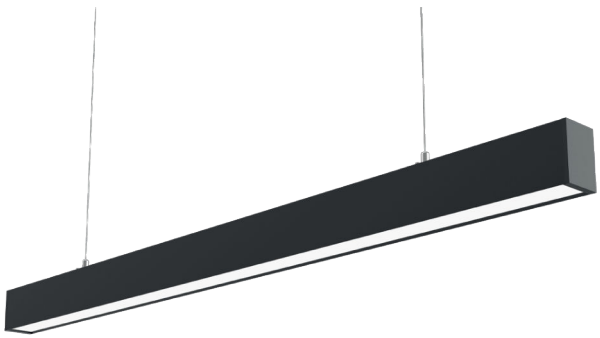

@ 2026, Green Tech LTD. All rights reserved

Podatkovni list izdelka LL-5070-60W

Osnovni podatki

• Model	LL-5070-60W
• LED diode	SMD2835
• Material	Aluminij + polikarbonat
• Okolje	Notranja uporaba
• Barva izdelka	Črna
• Način montaže	Viseča in nadgradna montaža
• IP stopnja zaščite	IP20
• IK stopnja zaščite	IK08
• Povezljivost	Do 60 m ali skupno < 2400 W
• Delovna temperatura	-20 °C do 45 °C
• Delovna vlažnost	10 % do 90 % RH

Električne specifikacije

• Moč	40 W / 50 W / 60 W
• Napetost	AC 180 – 264 V / 50 – 60 Hz
• Prenapetostna zaščita	2 kV
• Razred zaščite	I
• Faktor moči (PF)	> 0.9
• Driver	Lifud
• Notranji vodniki	3 x 1,5 mm^2

@ 2026, Green Tech LTD. All rights reserved

Podatkovni list izdelka LL-5070-60W

Osvetlitev

• FLUX	7800 lm
• Svetlobna učinkovitost	130 lm / W
• Barva svetlobe	Topla bela – nevtralna – hladna bela
• CCT	3000 K - 4000 K - 5000 K - 6500 K
• Indeks barvnega prikaza (CRI)	80
• Kot svetlobe	95°
• Življenjska doba	50.000 delovnih ur
• SDCM	< 6

Logistični podatki

• Neto teža	
• Bruto teža	
• Dimenzije paketa	1280 x 57 x 78 mm
• Transportna embalaža	12 kosov

@ 2026, Green Tech LTD. All rights reserved

Dimenzije

- Dimenzije izdelka 1130 x 50 x 70 mm

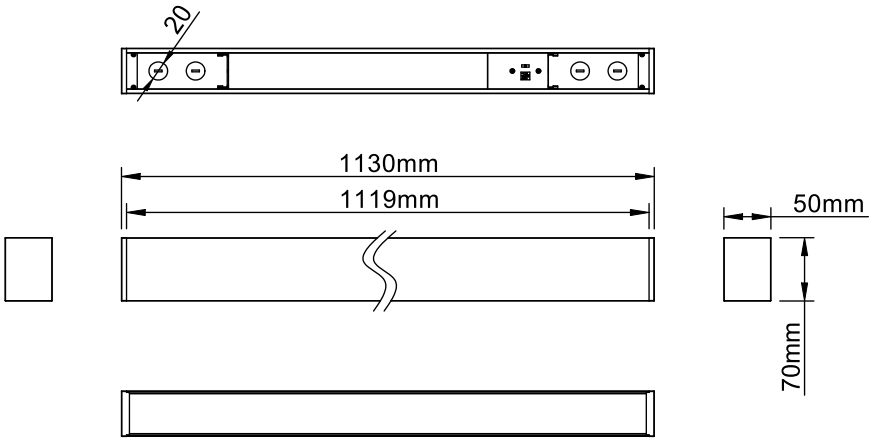

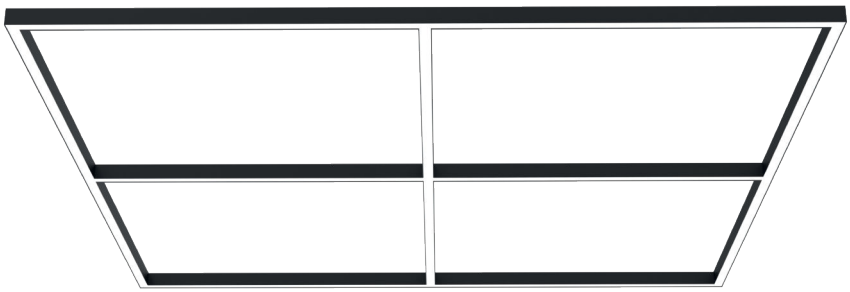

@ 2026, Green Tech LTD. All rights reserved

DE Produktdatenblatt

LL-5070-60W

LED verbindbare lineare Leuchte
3000 K - 4000 K - 5000 K - 6500 K
40 W / 50 W / 60 W

- Modulares lineares Beleuchtungssystem
- Möglichkeit der nahtlosen Verbindung mehrerer Module
- Möglichkeit der Ausführung in gerader Linie oder in geometrischen Formen
- Verbindbar: Möglichkeit zur Verbindung von Leuchten in Reihe bis zu 60 m oder insgesamt < 2400 W
- Einstellbare Leistung in 3 Stufen über einen Schalter gemäß der Kennzeichnung am Produkt
- 4 einstellbare Lichtfarben (3000K / 4000K / 5000K / 6500K) über einen Schalter an der Leuchte
- Aluminiumgehäuse mit Polycarbonat-Diffusor
- Montage: Pendel- und Aufbauinstallation (Montagezubehör für beide Montagearten im Lieferumfang enthalten)

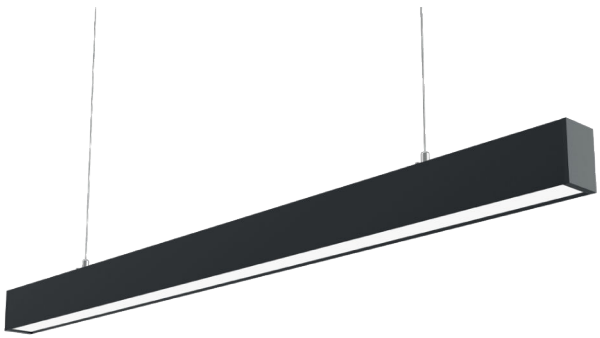

@ 2026, Green Tech LTD. All rights reserved

Produktdatenblatt LL-5070-60W

Allgemeine Informationen

• Modell	LL-5070-60W
• LED Diode	SMD2835
• Material	Aluminium + Polycarbonat
• Umgebung	Innennutzung
• Produktfarbe	Schwarz
• Montageart	Pendel- und Aufbauinstallation
• IP-Schutzart	IP20
• IK-Schutzart	IK08
• Verbindbarkeit	Bis zu 60 m oder insgesamt < 2400 W
• Betriebstemperatur	-20 °C bis 45 °C
• Betriebsfeuchtigkeit	10 % bis 90 % RH

Elektrische Spezifikationen

• Leistung	40 W / 50 W / 60 W
• Spannung	AC 180 – 264 V / 50 – 60 Hz
• Überspannungsschutz	2 kV
• Schutzklasse	I
• Leistungsfaktor (PF)	> 0.9
• Driver	Lifud
• Interne Leiter	3 x 1,5 mm^2

@ 2026, Green Tech LTD. All rights reserved

Produktdatenblatt LL-5070-60W

Beleuchtung

• FLUX	7800 lm
• Lichtausbeute	130 lm / W
• Lichtfarbe	Warmweiß – Neutralweiß – Kaltweiß
• CCT	3000 K - 4000 K - 5000 K - 6500 K
• Farbwiedergabeindex (CRI)	80
• Lichtwinkel	95°
• Lebensdauer	50.000 Betriebsstunden
• SDCM	< 6

Logistik-Informationen

• Nettogewicht	
• Bruttogewicht	
• Verpackungsmaße	1280 x 57 x 78 mm
• Transportverpackung	12 Stück

@ 2026, Green Tech LTD. All rights reserved

Abmessungen

- Produktabmessungen 1130 x 50 x 70 mm

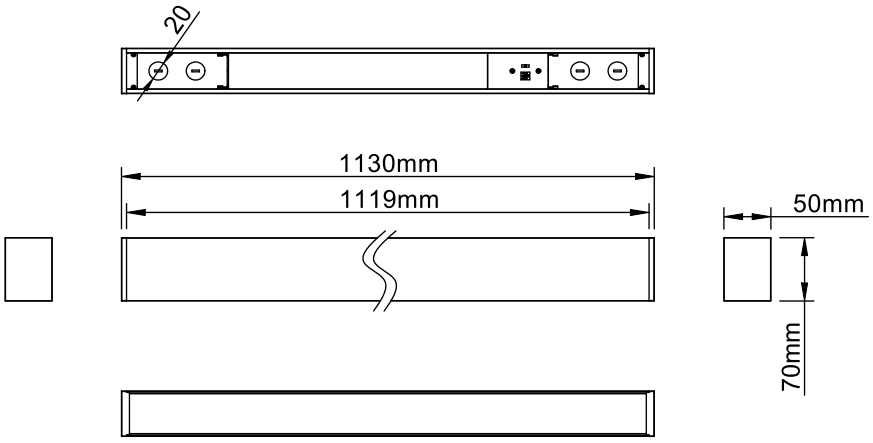

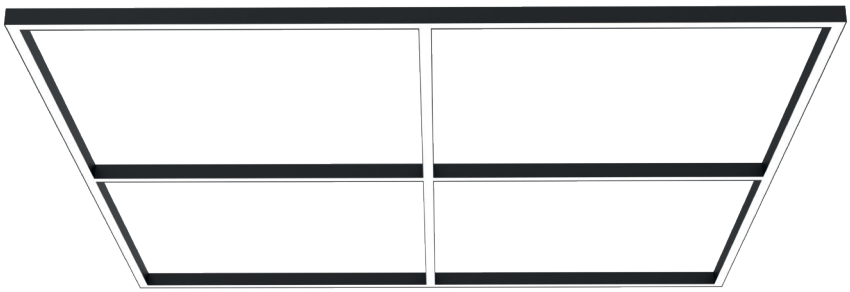

@ 2026, Green Tech LTD. All rights reserved

EN Technical datasheet

LL-5070-60W

LED linkable linear light
3000 K - 4000 K - 5000 K - 6500 K
40 W / 50 W / 60 W

- Modular linear lighting system
- Seamless connection of multiple modules
- Suitable for straight-line or geometric lighting configurations
- Linkable: capability of connecting luminaires in a continuous row up to 60 m or a total load of < 2400 W
- Adjustable power in 3 levels via switch according to the markings on the product
- 4 selectable light colours (3000K / 4000K / 5000K / 6500K) via switch on the luminaire
- Aluminium housing with polycarbonate diffuser
- Mounting: Suspended and surface mounting (accessories for both installation methods are included in the package)

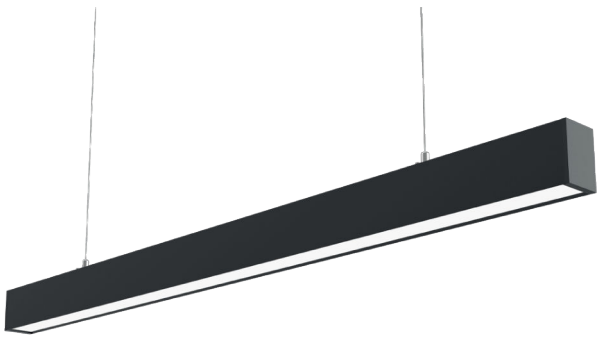

@ 2026, Green Tech LTD. All rights reserved

Technical datasheet

LL-5070-60W

General informations

• Model	LL-5070-60W
• LED chips	SMD2835
• Material	Aluminum + Polycarbonate
• Environment	Indoor use
• Product color	Black
• Mounting	Suspended and surface mounting
• IP protection rate	IP20
• IK protection rate	IK08
• Linkable	Up to 60 m or a total load of < 2400 W
• Operating Temperature	-20 °C to 45 °C
• Operating Humidity	10 % to 90 % RH

Electrical specifications

• Power	40 W / 50 W / 60 W
• Voltage	AC 180 – 264 V / 50 – 60 Hz
• Surge protection	2 kV
• Protection class	I
• Power factor (PF)	> 0.9
• Driver	Lifud
• Internal cords	3 x 1.5 mm^2

@ 2026, Green Tech LTD. All rights reserved

Technical datasheet

LL-5070-60W

Lighting

• FLUX	7800 lm
• Luminous efficiency	130 lm / W
• Color of the light	Warm white – neutral – cool white
• CCT	3000 K - 4000 K - 5000 K - 6500 K
• Color Rendering Index (CRI)	80
• Beam angle	95°
• Lifespan	50.000 working hours
• SDCM	< 6

Logistics information

• Net weight	
• Gross weight	
• Package dimensions	1280 x 57 x 78 mm
• Transport package	12 pieces

@ 2026, Green Tech LTD. All rights reserved

Dimensions

- Product dimensions 1130 x 50 x 70 mm

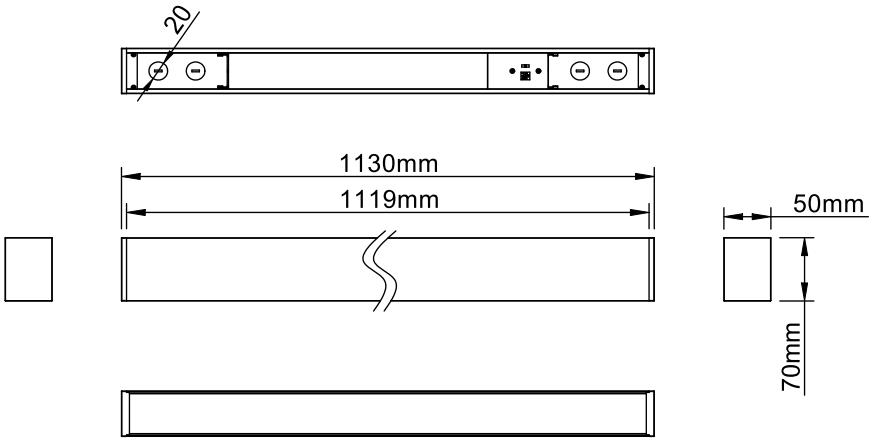

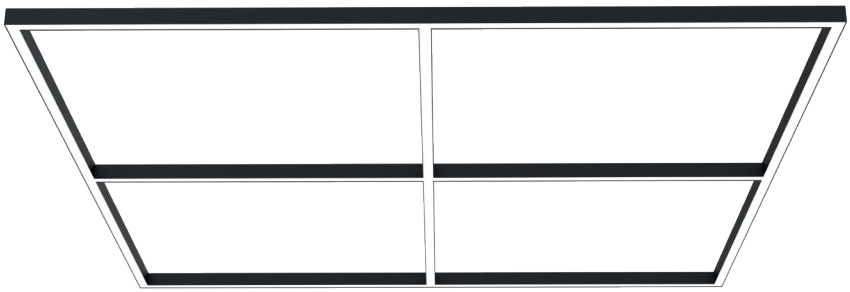

@ 2026, Green Tech LTD. All rights reserved

MK

Технички лист

LL-5070-60W

LED поврзлива линеарна светилка
3000 K - 4000 K - 5000 K - 6500 K
40 W / 50 W / 60 W

- Модуларен систем за линеарно осветлување
- Можност за беспрекорно поврзување на повеќе модули
- Можност за изведба во права линија или во геометриски форми
- Можност за поврзување: поврзување на светилки во низа до 60 m или вкупно < 2400 W
- Прилагодлива моќност во 3 нивоа со помош на прекинувач според ознаката на производот
- 4 прилагодливи бои на светлина (3000K / 4000K / 5000K / 6500K) со помош на прекинувач на светилката
- Алуминиумско куќиште со поликарбонатен дифузер
- Монтажа: висечка и надградна (приборот за двата начина на монтажа е вклучен во пакувањето)

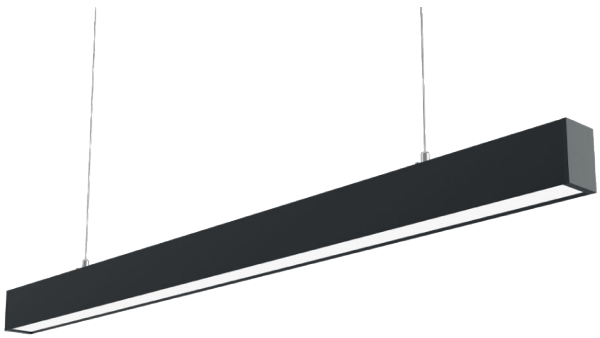

@ 2026, Green Tech LTD. All rights reserved

Технички лист

LL-5070-60W

Основни информации

• Модел	LL-5070-60W
• LED диоди	SMD2835
• Материјал	Алуминиум + поликарбонат
• Околина	Внатрешна употреба
• Боја на производот	Црна
• Начин на монтажа	Висечка и надградна монтажа
• IP степен на заштита	IP20
• IK степен на заштита	IK08
• Можност за поврзување	До 60 m или вкупно < 2400 W
• Работна температура	-20 °C до 45 °C
• Работна влажност	10 % до 90 % RH

Електрични спецификации

• Моќност	40 W / 50 W / 60 W
• Напон	AC 180 – 264 V / 50 – 60 Hz
• Заштита од пренапон	2 kV
• Класа на заштита	I
• Фактор на моќност (PF)	> 0.9
• Драјвер	Lifud
• Внатрешни проводници²	3 x 1,5 mm²

@ 2026, Green Tech LTD. All rights reserved

Технички лист

LL-5070-60W

Осветлување

• FLUX	7800 lm
• Светлосна ефикасност	130 lm / W
• Боја на светлина	Топло бела – неутрална – ладно бела
• CCT	3000 K - 4000 K - 5000 K - 6500 K
• Индекс на репродукција на бои (CRI)	80
• Агол на светлина	95°
• Работен век	50.000 работни часови
• SDCM	< 6

Логистички информации

• Нето тежина	
• Бруто тежина	
• Димензии на пакување	1280 x 57 x 78 mm
• Транспортно пакување	12 парчиња

@ 2026, Green Tech LTD. All rights reserved

Димензии

- Димензии на производот 1130 x 50 x 70 mm

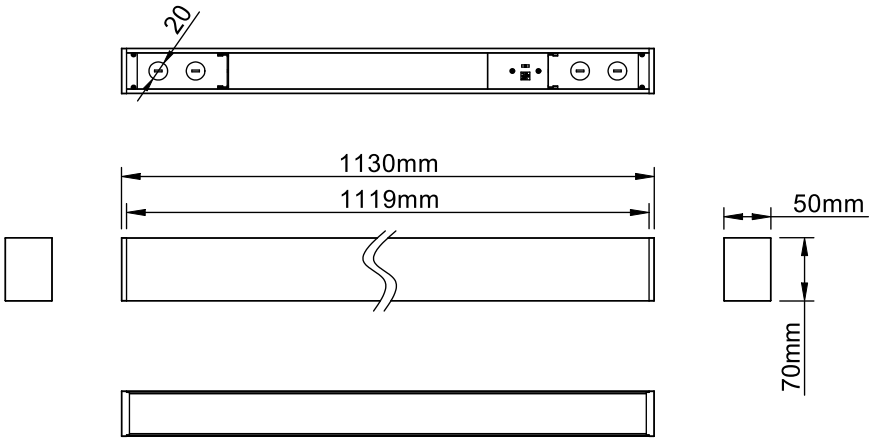

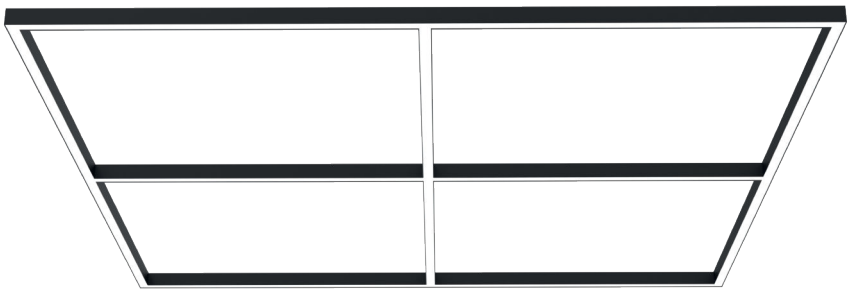

@ 2026, Green Tech LTD. All rights reserved