HR BA

Tehnički list

LFB-4000

LED filament žarulja
4 W | 2700 K | E27

- Uređenje stambenih i poslovnih prostora
- Energetski učinkovite i ekološki prihvatljive
- Dimabilnost

@ 2025, Green Tech LTD. All rights reserved

Tehnički list

LFB-4000

Osnovne informacije

• Model	LFB-4000
• LED diode	San`an
• Okruženje	Unutarnja rasvjeta
• Boja artikla	Amber
• IP stupanj zaštite	IP20

Električne specifikacije

• Tip grla / oblik žarulje	E27 / zvijezda
• Snaga	4 W
• Napon	AC 220 - 240 V / 50 - 60 Hz
• Dimabilnost	Da

Osvjetljenje

• FLUX	400 lm
• Svjetlosna učinkovitost	100 lm / W
• Boja svjetlosti	Topla bijela
• CCT	2700 K
• Kut svjetlosti	360°
• Radni vijek	35 000 radnih sati

@ 2025, Green Tech LTD. All rights reserved

Tehnički list

LFB-4000

Logističke informacije

• Neto težina	0,1325 kg
• Bruto težina	0,1575 kg
• Dimenzije pakiranja	58 x 130 x 168 mm
• Transportno pakiranje	40 komada

Dimenzije

• Dimenzije artikla	125 x 170 mm

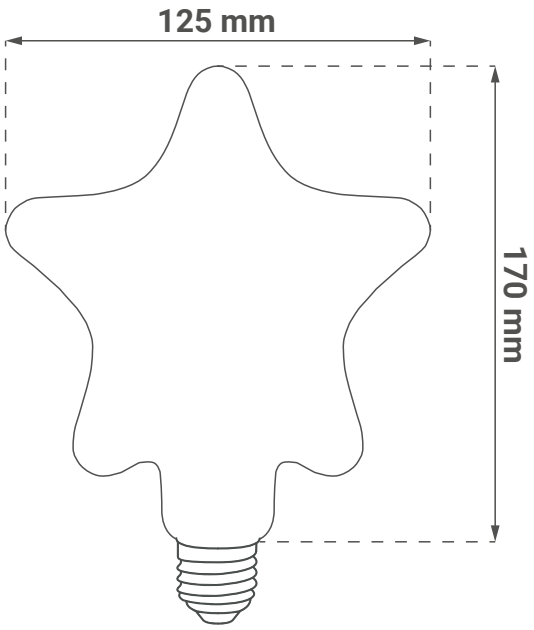

@ 2025, Green Tech LTD. All rights reserved

SR ME **Tehnički list**

LFB-4000

LED dimabilna sijalica
4 W | 2700 K | E27

- Uređenje stambenih i poslovnih prostora
- Energetski efikasne i ekološki prihvatljive
- Mogućnost zatamnjivanja

@ 2025, Green Tech LTD. All rights reserved

Tehnički list

LFB-4000

Osnovne informacije

• Model	LFB-4000
• LED diode	San`an
• Okruženje	Unutrašnje osvetljenje
• Boja artikla	Amber
• IP stepen zaštite	IP20

Električne specifikacije

• Tip grla / oblik sijalice	E27 / zvezda
• Snaga	4 W
• Napon	AC 220 - 240 V / 50 - 60 Hz
• Mogućnost zatamnjivanja	Da

Osvetljenje

• FLUX	400 lm
• Svetlosna efikasnost	100 lm / W
• Boja svetlosti	Topla bela
• CCT	2700 K
• Ugao svetlosti	360°
• Radni vek	35 000 radnih sati

@ 2025, Green Tech LTD. All rights reserved

Tehnički list

LFB-4000

Logističke informacije

• Neto težina	0,1325 kg
• Bruto težina	0,1575 kg
• Dimenzije pakovanja	58 x 130 x 168 mm
• Transportno pakovanje	40 komada

Dimenzije

• Dimenzije artikla	125 x 170 mm

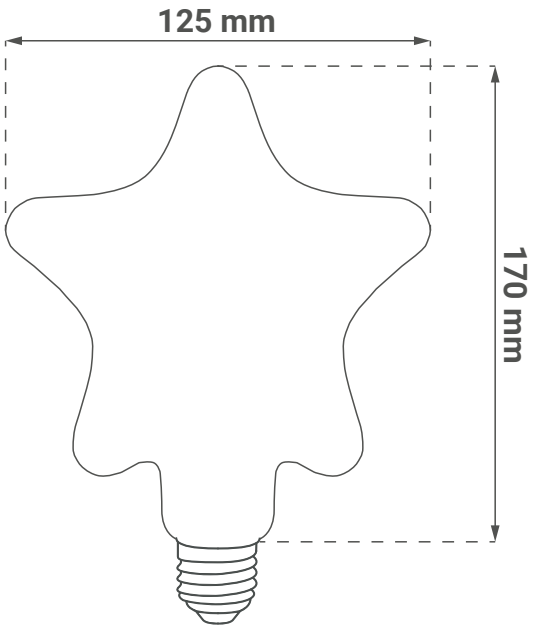

@ 2025, Green Tech LTD. All rights reserved

SI

Podatkovni list izdelka

LFB-4000

LED zatemnitvena žarnica
4 W | 2700 K | E27

- Oprema stanovanjskih in poslovnih prostorov
- Energijsko učinkovite in okolju prijazne
- Možnost zatemnitve

@ 2025, Green Tech LTD. All rights reserved

Podatkovni list izdelka LFB-4000

Osnovni podatki

• Model	LFB-4000
• LED diode	San'an
• Okolje	Notranja razsvetljava
• Barva izdelka	Amber
• IP stopnja zaščite	IP20

Električne specifikacije

• Podstavek za žarnico / oblika žarnice	E27 / zvezda
• Moč	4 W
• Napetost	AC 220 - 240 V / 50 - 60 Hz
• Zatemnitev	Da

Osvetlitev

• FLUX	400 lm
• Svetlobna učinkovitost	100 lm / W
• Barva svetlobe	Topla bela
• CCT	2700 K
• Kot svetlobe	360°
• Življenjska doba	35 000 delovnih ur

@ 2025, Green Tech LTD. All rights reserved

Podatkovni list izdelka

LFB-4000

Logistični podatki

• Neto teža	0,1325 kg
• Bruto teža	0,1575 kg
• Dimenzije paketa	58 x 130 x 168 mm
• Transportna embalaža	40 kosov

Dimenzije

• Dimenzije izdelka	125 x 170 mm

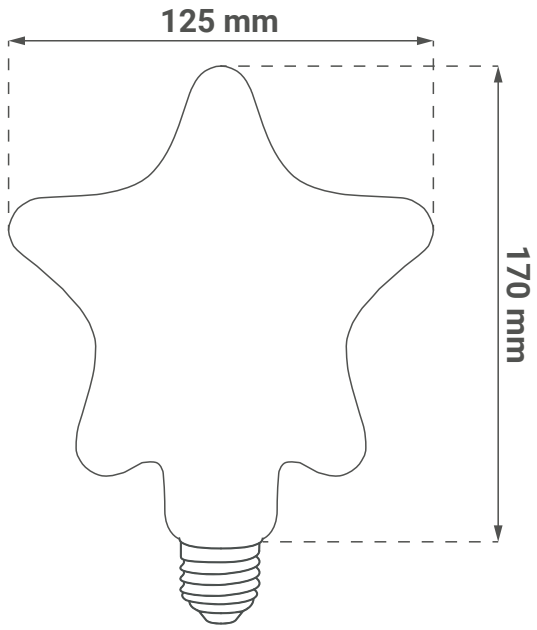

@ 2025, Green Tech LTD. All rights reserved

DE

Produktdatenblatt

LFB-4000

Dimmbare LED-Glühbirne
4 W | 2700 K | E27

- Gestaltung von Wohn- und Geschäftsräumen
- Energieeffizient und umweltfreundlich
- Dimmbar

@ 2025, Green Tech LTD. All rights reserved

Produktdatenblatt

LFB-4000

Allgemeine Informationen

• Modell	LFB-4000
• LED Diode	San'an
• Umgebung	Innenbeleuchtung
• Produktfarbe	Amber
• IP-Schutzart	IP20

Elektrische Spezifikationen

• Sockel der Glühbirne / Form der Glühbirne	E27 / Stern
• Leistung	4 W
• Spannung	AC 220 - 240 V / 50 - 60 Hz
• Dimmbar	Ja

Beleuchtung

• FLUX	400 lm
• Lichtausbeute	100 lm / W
• Lichtfarbe	Warmweiß
• CCT	2700 K
• Lichtwinkel	360°
• Lebensdauer	35.000 Betriebsstunden

@ 2025, Green Tech LTD. All rights reserved

Logistik-Informationen

• Nettogewicht	0,1325 kg
• Bruttogewicht	0,1575 kg
• Verpackungsmaße	58 x 130 x 168 mm
• Transportverpackung	40 Stück

Abmessungen

• Produktabmessungen	125 x 170 mm

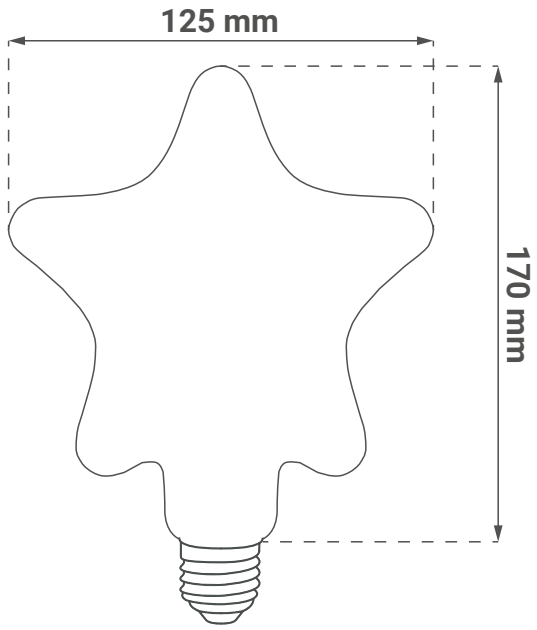

@ 2025, Green Tech LTD. All rights reserved

EN Technical datasheet

LFB-4000

LED dimmable bulb light
4 W | 2700 K | E27

- Residential and commercial space lighting
- Energy-efficient and environmentally friendly
- Dimmable

@ 2025, Green Tech LTD. All rights reserved

Technical datasheet

LFB-4000

General informations

• Model	LFB-4000
• LED chips	San'an
• Environment	Indoor lighting
• Product color	Amber
• IP protection rate	IP20

Electrical specifications

• Bulb base / bulb shape	E27 / star
• Power	4 W
• Voltage	AC 220 - 240 V / 50 - 60 Hz
• Dimmable	Yes

Lighting

• FLUX	400 lm
• Luminous efficiency	100 lm / W
• Color of the light	Warm white
• CCT	2700 K
• Beam angle	360°
• Lifespan	35 000 working hours

@ 2025, Green Tech LTD. All rights reserved

Technical datasheet

LFB-4000

Logistics information

• Net weight	0,1325 kg
• Gross weight	0,1575 kg
• Package dimensions	58 x 130 x 168 mm
• Transport package	40 pieces

Dimensions

• Product dimensions	125 x 170 mm

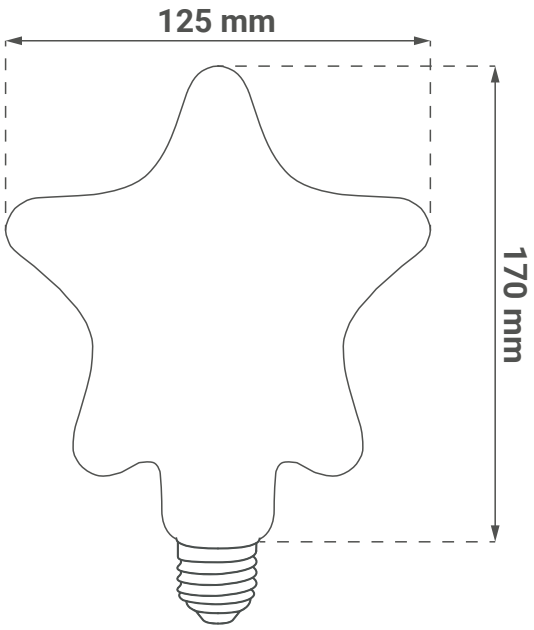

@ 2025, Green Tech LTD. All rights reserved

MK

Технички лист

LFB-4000

LED димабилна жаруља
4 W | 2700 K | E27

- Уредување на станбени и деловни простории
- Енергетски ефикасни и еколошки прифатливи
- Можност за затемнување

@ 2025, Green Tech LTD. All rights reserved

Технички лист

LFB-4000

Основни информации

• Модел	LFB-4000
• LED диоди	San'an
• Околина	Внатрешно осветлување
• Боја на производот	Amber
• IP степен на заштита	IP20

Електрични спецификации

• Тип на грло / форма на светилка	E27 / ѕвезда
• Моќност	4 W
• Напон	AC 220 - 240 V / 50 - 60 Hz
• Затемнување	Да

Осветлување

• FLUX	400 lm
• Светлосна ефикасност	100 lm / W
• Боја на светлина	Топло бела
• CCT	2700 K
• Агол на светлина	360°
• Работен век	35.000 работни часови

@ 2025, Green Tech LTD. All rights reserved

Технички лист

LFB-4000

Логистички информации

• Нето тежина	0,1325 kg
• Бруто тежина	0,1575 kg
• Димензии на пакување	58 x 130 x 168 mm
• Транспортно пакување	40 парчиња

Димензии

• Димензии на производот	125 x 170 mm

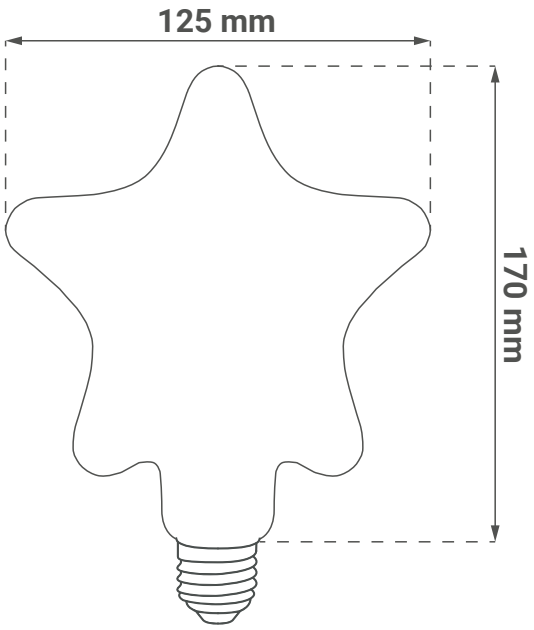

@ 2025, Green Tech LTD. All rights reserved