HR BA

Tehnički list

LB-1104

LED žarulja
7 W | 3000 K | MR16 | G5.3

- Uređenje stambenih i poslovnih prostora
- Energetski učinkovite i ekološki prihvatljive
- San`an LED

@ 2025, Green Tech LTD. All rights reserved

Tehnički list

LB-1104

Osnovne informacije

• Model	LB-1104
• LED diode	San`an
• Okruženje	Unutarnja rasvjeta
• Boja artikla	Bijela
• IP stupanj zaštite	IP20

Električne specifikacije

• Tip grla / oblik žarulje	MR16 / G5.3
• Snaga	7 W
• Napon	AC 220 - 240 V / 50 - 60 Hz
• Dimabilnost	Ne

Osvjetljenje

• FLUX	560 lm
• Svjetlosna učinkovitost	80 lm / W
• Boja svjetlosti	Topla bijela
• CCT	3000 K
• Kut svjetlosti	60°
• Radni vijek	15 000 radnih sati

@ 2025, Green Tech LTD. All rights reserved

Tehnički list

LB-1104

Logističke informacije

• Neto težina	0,016 kg
• Bruto težina	0,031 kg
• Dimenzije pakiranja	60 x 60 x 75,6 mm
• Transportno pakiranje	200 komada

Dimenzije

• Dimenzije artikla	Ø 50 x 50 mm

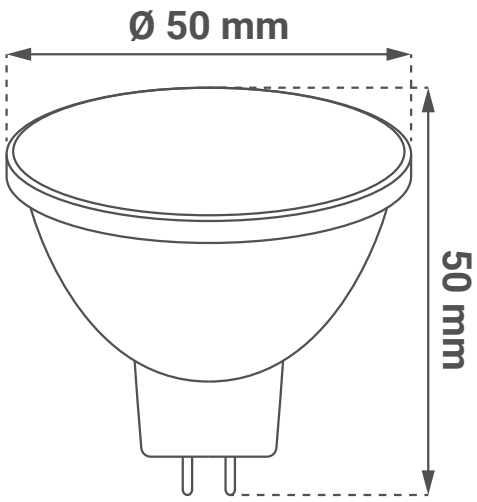

@ 2025, Green Tech LTD. All rights reserved

SR ME

Tehnički list

LB-1104

LED sijalica
7 W | 3000 K | MR16 | G5.3

- Uređenje stambenih i poslovnih prostora
- Energetski efikasne i ekološki prihvatljive
- San`an LED

@ 2025, Green Tech LTD. All rights reserved

Tehnički list

LB-1104

Osnovne informacije

• Model	LB-1104
• LED diode	San`an
• Okruženje	Unutrašnje osvetljenje
• Boja artikla	Bela
• IP stepen zaštite	IP20

Električne specifikacije

• Tip grla / oblik sijalice	MR16 / G5.3
• Snaga	7 W
• Napon	AC 220 - 240 V / 50 - 60 Hz
• Mogućnost zatamnjivanja	Ne

Osvetljenje

• FLUX	560 lm
• Svetlosna efikasnost	80 lm / W
• Boja svetlosti	Topla bela
• CCT	3000 K
• Ugao svetlosti	60°
• Radni vek	15 000 radnih sati

@ 2025, Green Tech LTD. All rights reserved

Tehnički list

LB-1104

Logističke informacije

• Neto težina	0,016 kg
• Bruto težina	0,031 kg
• Dimenzije pakovanja	60 x 60 x 75,6 mm
• Transportno pakovanje	200 komada

Dimenzije

• Dimenzije artikla	Ø 50 x 50 mm

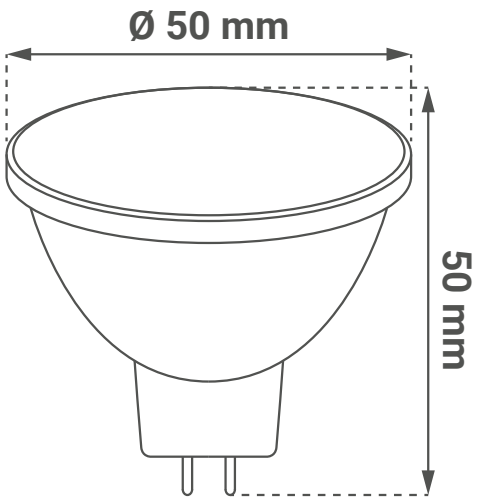

@ 2025, Green Tech LTD. All rights reserved

SI

Podatkovni list izdelka

LB-1104

LED žarnica
7 W | 3000 K | MR16 | G5.3

- Oprema stanovanjskih in poslovnih prostorov
- Energijsko učinkovite in okolju prijazne
- San`an LED

@ 2025, Green Tech LTD. All rights reserved

Podatkovni list izdelka LB-1104

Osnovni podatki

• Model	LB-1104
• LED diode	San'an
• Okolje	Notranja razsvetljava
• Barva izdelka	Bela
• IP stopnja zaščite	IP20

Električne specifikacije

• Podstavek za žarnico / oblika žarnice	MR16 / G5.3
• Moč	7 W
• Napetost	AC 220 - 240 V / 50 - 60 Hz
• Zatemnitev	Ne

Osvetlitev

• FLUX	560 lm
• Svetlobna učinkovitost	80 lm / W
• Barva svetlobe	Topla bela
• CCT	3000 K
• Kot svetlobe	60°
• Življenjska doba	15 000 delovnih ur

@ 2025, Green Tech LTD. All rights reserved

Podatkovni list izdelka

LB-1104

Logistični podatki

• Neto teža	0,016 kg
• Bruto teža	0,031 kg
• Dimenzije paketa	60 x 60 x 75,6 mm
• Transportna embalaža	200 kosov

Dimenzije

• Dimenzije izdelka	Ø 50 x 50 mm

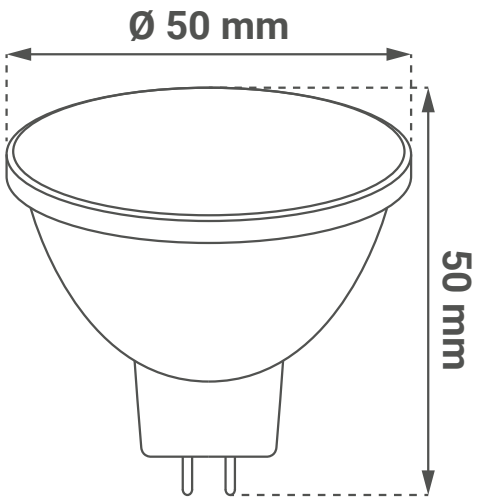

@ 2025, Green Tech LTD. All rights reserved

DE

Produktdatenblatt

LB-1104

LED Glühbirne
7 W | 3000 K | MR16 | G5.3

- Gestaltung von Wohn- und Geschäftsräumen
- Energieeffizient und umweltfreundlich
- San`an LED

@ 2025, Green Tech LTD. All rights reserved

Produktdatenblatt

LB-1104

Allgemeine Informationen

• Modell	LB-1104
• LED Diode	San'an
• Umgebung	Innenbeleuchtung
• Produktfarbe	Weiß
• IP-Schutzart	IP20

Elektrische Spezifikationen

• Sockel der Glühbirne / Form der Glühbirne	MR16 / G5.3
• Leistung	7 W
• Spannung	AC 220 - 240 V / 50 - 60 Hz
• Dimmbar	Nein

Beleuchtung

• FLUX	560 lm
• Lichtausbeute	80 lm / W
• Lichtfarbe	Warmweiß
• CCT	3000 K
• Lichtwinkel	60°
• Lebensdauer	15 000 Betriebsstunden

@ 2025, Green Tech LTD. All rights reserved

Produktdatenblatt

LB-1104

Logistik-Informationen

• Nettogewicht	0,016 kg
• Bruttogewicht	0,031 kg
• Verpackungsmaße	60 x 60 x 75,6 mm
• Transportverpackung	200 Stück

Abmessungen

• Produktabmessungen	Ø 50 x 50 mm

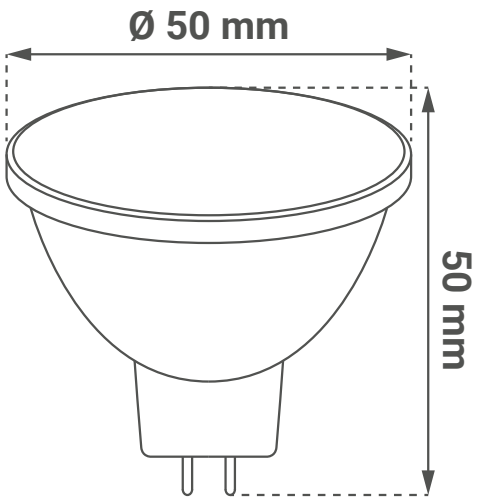

@ 2025, Green Tech LTD. All rights reserved

EN Technical datasheet

LB-1104

LED bulb light
7 W | 3000 K | MR16 | G5.3

- Residential and commercial space lighting
- Energy-efficient and environmentally friendly
- San`an LED

@ 2025, Green Tech LTD. All rights reserved

Technical datasheet

LB-1104

General informations

• Model	LB-1104
• LED chips	San'an
• Environment	Indoor lighting
• Product color	White
• IP protection rate	IP20

Electrical specifications

• Bulb base / bulb shape	MR16 / G5.3
• Power	7 W
• Voltage	AC 220 - 240 V / 50 - 60 Hz
• Dimmable	No

Lighting

• FLUX	560 lm
• Luminous efficiency	80 lm / W
• Color of the light	Warm white
• CCT	3000 K
• Beam angle	60°
• Lifespan	15 000 working hours

@ 2025, Green Tech LTD. All rights reserved

Technical datasheet

LB-1104

Logistics information

• Net weight	0,016 kg
• Gross weight	0,031 kg
• Package dimensions	60 x 60 x 75,6 mm
• Transport package	200 pieces

Dimensions

• Product dimensions	Ø 50 x 50 mm

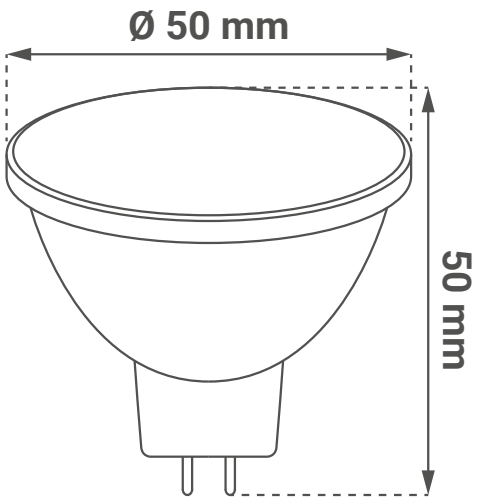

@ 2025, Green Tech LTD. All rights reserved

MK

Технички лист

LB-1104

LED жаруља
7 W | 3000 K | MR16 | G5.3

- Уредување на станбени и деловни простории
- Енергетски ефикасни и еколошки прифатливи
- San`an LED

@ 2025, Green Tech LTD. All rights reserved

Технички лист

LB-1104

Основни информации

• Модел	LB-1104
• LED диоди	San'an
• Околина	Внатрешно осветлување
• Боја на производот	Бела
• IP степен на заштита	IP20

Електрични спецификации

• Тип на грло / форма на светилка	MR16 / G5.3
• Моќност	7 W
• Напон	AC 220 - 240 V / 50 - 60 Hz
• Затемнување	Не

Осветлување

• FLUX	560 lm
• Светлосна ефикасност	80 lm / W
• Боја на светлина	Топло бела
• CCT	3000 K
• Агол на светлина	60°
• Работен век	15 000 работни часови

@ 2025, Green Tech LTD. All rights reserved

Технички лист

LB-1104

Логистички информации

• Нето тежина	0,016 kg
• Бруто тежина	0,031 kg
• Димензии на пакување	60 x 60 x 75,6 mm
• Транспортно пакување	200 парчиња

Димензии

• Димензии на производот	Ø 50 x 50 mm

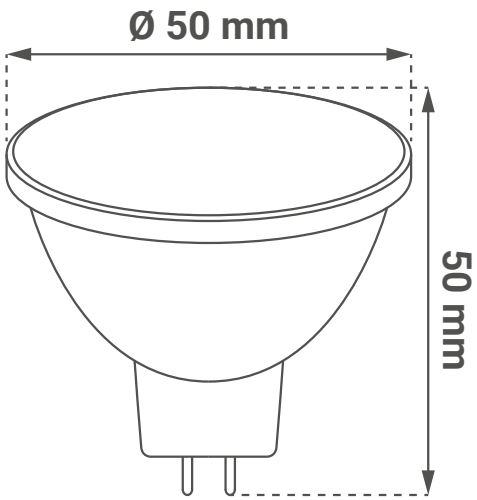

@ 2025, Green Tech LTD. All rights reserved