HR BA

Tehnički list

LB-1010

LED žarulja
9 W | 3000 K | GU10

- Uređenje stambenih i poslovnih prostora
- Energetski učinkovite i ekološki prihvatljive
- San`an LED

@ 2024, Green Tech LTD. All rights reserved

Tehnički list

LB-1010

Osnovne informacije

• Model	LB-1010
• LED diode	San`an
• Okruženje	Unutarnja rasvjeta
• Boja artikla	Bijela
• IP stupanj zaštite	IP20

Električne specifikacije

• Tip grla	GU10
• Snaga	9 W
• Napon	AC 220 - 240 V / 50 - 60 Hz
• Dimabilnost	Ne

Osvjetljenje

• FLUX	720 lm
• Svjetlosna učinkovitost	80 lm / W
• Boja svjetlosti	Toplo bijela
• CCT	3000 K
• Kut svjetlosti	60°
• Radni vijek	15 000 radnih sati

@ 2024, Green Tech LTD. All rights reserved

Tehnički list

LB-1010

Dimenzije

• Dimenzije artikla	Ø 50 x 64 mm

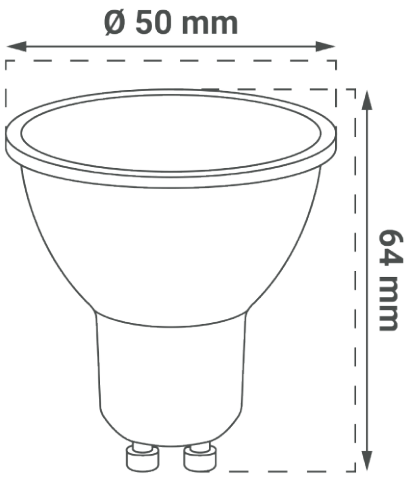

Logističke informacije

• Neto težina	
• Bruto težina	
• Dimenzije pakiranja	60 x 60 x 75,6 mm
• Transportno pakiranje	200 komada

@ 2024, Green Tech LTD. All rights reserved

SI

Podatkovni list izdelka

LB-1010

LED žarnica
9 W | 3000 K | GU10

- Ureditev stanovanjskih in poslovnih prostorov
- Energetsko učinkovit in okolju prijazen
- San`an LED

@ 2024, Green Tech LTD. All rights reserved

Podatkovni list izdelka LB-1010

Osnovni podatki

• Model	LB-1010
• LED diode	San`an
• Okolje	Notranja razsvetljava
• Barva izdelka	Bela
• IP stopnja	IP20

Električne specifikacije

• Podstavek za žarnico	GU10
• Moč	9 W
• Napetost	AC 220 - 240 V / 50 - 60 Hz
• Zatemnitev	Ne

Osvetlitev

• FLUX	720 lm
• Svetlobna učinkovitost	80 lm / W
• Barva svetlobe	Topla bela
• CCT	3000 K
• Svetlobni kot	60°
• Življenjska doba	15 000 delovnih ur

@ 2024, Green Tech LTD. All rights reserved

Podatkovni list izdelka

LB-1010

Dimenzije

• Dimenzije izdelka	Ø 50 x 64 mm

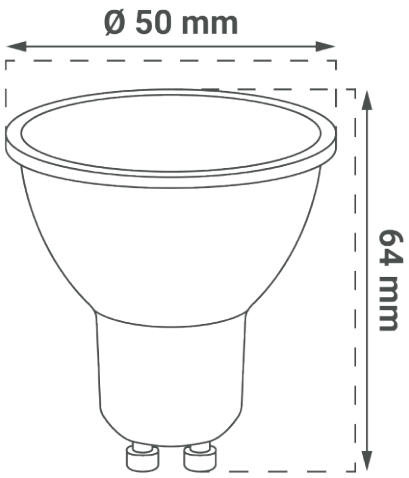

Logistični podatki

• Neto teža	
• Bruto teža	
• Dimenzije paketa	60 x 60 x 75,6 mm
• Transportna embalaža	200 kosov

@ 2024, Green Tech LTD. All rights reserved

DE Produktdatenblatt

LB-1010

LED-Glühbirne
9 W | 3000 K | GU10

- Gestaltung von Wohn- und Geschäftsräumen
- Energieeffizient und umweltfreundlich
- San`an LED

@ 2024, Green Tech LTD. All rights reserved

Produktdatenblatt

LB-1010

Allgemeine Informationen

• Modell	LB-1010
• LED Diode	San`an
• Umgebung	Innenbeleuchtung
• Produktfarbe	Weiß
• IP-Schutzart	IP20

Elektrische Spezifikationen

• Sockel der Glühbirne	GU10
• Leistung	9 W
• Spannung	AC 220 - 240 V / 50 - 60 Hz
• Dimmbare Funktion	Nein

Beleuchtung

• FLUX	720 lm
• Lichtausbeute	80 lm / W
• Helle Farbe	Warmes Weiß
• CCT	3000 K
• Lichtwinkel	60°
• Lebensdauer	15 000 Arbeitsstunden

@ 2024, Green Tech LTD. All rights reserved

Abmessungen

• Abmessungen des Produkts	Ø 50 x 64 mm

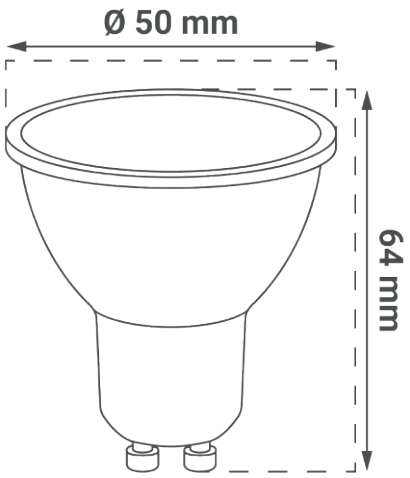

Logistik-Informationen

• Nettogewicht	
• Bruttogewicht	
• Abmessungen der Verpackung	60 x 60 x 75,6 mm
• Abmessungen der Transportverpackung	200 Stück

@ 2024, Green Tech LTD. All rights reserved

EN

Product datasheet

LB-1010

LED bulb light
9 W | 3000 K | GU10

- Arrangement of residential and commercial spaces
- Energy-efficient and environmentally friendly
- SAn`an LED

@ 2024, Green Tech LTD. All rights reserved

Product datasheet

LB-1010

General informations

• Model	LB-1010
• LED chip	San`an
• Environment	Indoor lighting
• Product color	White
• IP protection rate	IP20

Electrical specifications

• Bulb base	GU10
• Power consumption	9 W
• Voltage	AC 220 - 240 V / 50 - 60 Hz
• Dimmable	No

Lightning

• FLUX	720 lm
• Luminous efficiency	80 lm / W
• Color of the light	Warm white
• CCT	3000 K
• Beam angle	60°
• Life span	15 000 working hours

@ 2024, Green Tech LTD. All rights reserved

Product datasheet

LB-1010

Dimensions

• Product dimensions	Ø 50 x 64 mm

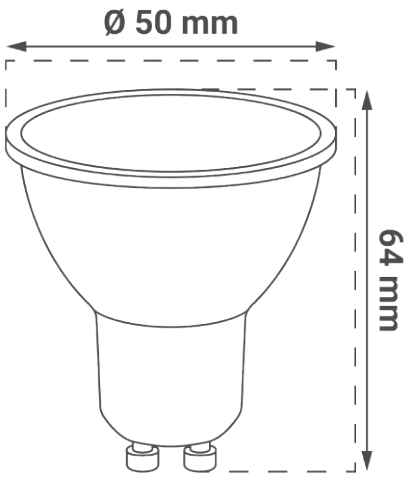

Logistic information

• Net weight	
• Gross weight	
• Package dimensions	60 x 60 x 75,6 mm
• Transport package	200 pieces

@ 2024, Green Tech LTD. All rights reserved