HR BA

Tehnički list

L068-30W-3CCT-WH

LED šinska svjetiljka
30 W | 3000 K - 4000 K - 6500 K

- Uređenje stambenih i poslovnih prostora
- Odabir boje svjetlosti pomoću prekidača
- Omogućuje fleksibilno pozicioniranje i usmjeravanje svijetla

@ 2026, Green Tech LTD. All rights reserved

Tehnički list

L068-30W-3CCT-WH

Osnovne informacije

• Model	L068-30W-3CCT-WH
• Boja artikla	Bijela
• IP stupanj zaštite	IP20
• Materijal	Aluminij + PC
• Montaža	Montaža na šinu

Električne specifikacije

• Snaga	30 W
• Napon	AC 85 - 265 V / 50 - 60 Hz
• Dimabilnost	Ne

Osvjetljenje

• FLUX	3000 lm
• Svjetlosna učinkovitost	100 lm / W
• Boja svjetlosti	Toplo bijela - neutralna - hladno bijela
• CCT	3000 K - 4000 K - 6500 K
• Indeks prikaza boja (CRI)	≥ 80
• Kut svjetlosti	25°
• Radni vijek	30 000 radnih sati
• PF	≥ 0,9
• SCDM	≤ 7

@ 2026, Green Tech LTD. All rights reserved

Tehnički list

L068-30W-3CCT-WH

Dimenzije

• Dimenzije artikla	Ø 80 x 150 mm
• Dimenzije nosača za ugradnju u šinu	120 x 52 x 30 mm

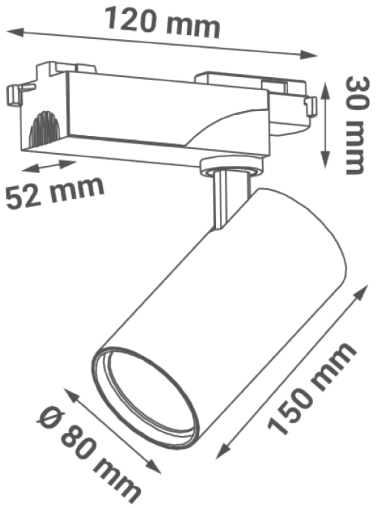

Logističke informacije

• Neto težina	0,610 kg
• Bruto težina	0,700 kg
• Dimenzije pakiranja	155 x 85 x 160 mm
• Transportno pakiranje	20 komada

@ 2026, Green Tech LTD. All rights reserved

SR ME **Tehnički list**

L068-30W-3CCT-WH

LED šinska svetiljka
30 W | 3000 K - 4000 K - 6500 K

- Uređenje stambenih i poslovnih prostora
- Izbor boje svetla pomoću prekidača
- Omogućava fleksibilno pozicioniranje i pravac svetlosti

@ 2026, Green Tech LTD. All rights reserved

Tehnički list

L068-30W-3CCT-WH

Osnovne informacije

• Model	L068-30W-3CCT-WH
• Boja stavke	Bela
• IP stepen zaštite	IP20
• Materijal	Aluminijum + PC
• Montaža	Montaža na šinu

Električne specifikacije

• Snaga	30 W
• Napon	AC 85 - 265 V / 50 - 60 Hz
• Dimabilnost	Ne

Osvetljenje

• FLUX	3000 lm
• Svetlosna efikasnost	100 lm / W
• Boja svetlosti	Topla bela - neutralna - hladna bela
• CCT	3000 K - 4000 K - 6500 K
• Indeks prikaza boja (CRI)	≥ 80
• Ugao svetlosti	25°
• Radni vek	30 000 radnih sati
• PF	≥ 0,9
• SCDM	≤ 7

@ 2026, Green Tech LTD. All rights reserved

Tehnički list

L068-30W-3CCT-WH

Dimenzije

• Dimenzije proizvoda	Ø 80 x 150 mm
• Dimenzije nosača za ugradnju u šinu	120 x 52 x 30 mm

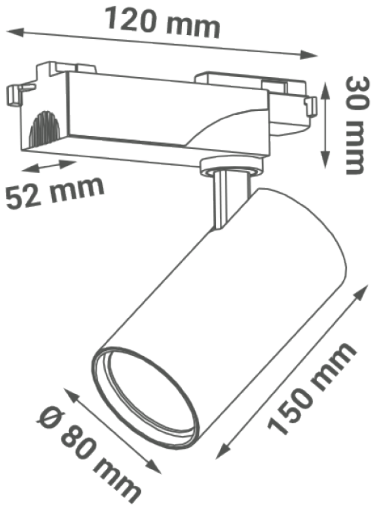

Logističke informacije

• Neto težina	0,610 kg
• Bruto težina	0,700 kg
• Dimenzije pakovanja	155 x 85 x 160 mm
• Transportno pakovanje	20 komada

@ 2026, Green Tech LTD. All rights reserved

SI

Podatkovni list izdelka

L068-30W-3CCT-WH

Svetlobna sled LED
30 W | 3000 K - 4000 K - 6500 K

- Ureditev stanovanjskih in poslovnih prostorov
- Izbira barve svetlobe s stikalom
- Omogoča prilagodljivo pozicioniranje in usmerjanje svetlobe

@ 2026, Green Tech LTD. All rights reserved

Podatkovni list izdelka L068-30W-3CCT-WH

Osnovni podatki

• Model	L068-30W-3CCT-WH
• Barva izdelka	Bela
• IP stopnja	IP20
• Material	Aluminij + PC
• Namestitev	Tirna luč

Električne specifikacije

• Moč	30 W
• Napetost	AC 85 - 265 V / 50 - 60 Hz
• Zatemnitev	Ne

Osvetlitev

• FLUX	3000 lm
• Svetlobna učinkovitost	100 lm / W
• Barva svetlobe	Topla bela - nevtralna - hladna bela
• CCT	3000 K - 4000 K - 6500 K
• Indeks barvne reprodukcije (CRI)	≥ 80
• Svetlobni kot	25°
• Življenjska doba	30 000 delovnih ur
• PF	≥ 0,9
• SCDM	≤ 7

@ 2026, Green Tech LTD. All rights reserved

Podatkovni list izdelka L068-30W-3CCT-WH

Dimenzije

• Dimenzije izdelka	Ø 80 x 150 mm
• Dimenzije tirnega polja	120 x 52 x 30 mm

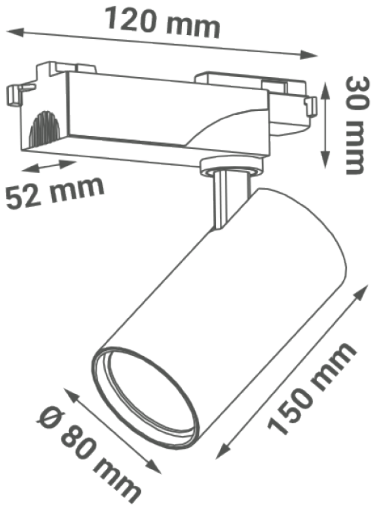

Logistični podatki

• Neto teža	0,610 kg
• Bruto teža	0,700 kg
• Dimenzije paketa	155 x 85 x 160 mm
• Transportna embalaža	20 kosov

@ 2026, Green Tech LTD. All rights reserved

DE Produktdatenblatt

L068-30W-3CCT-WH

LED-Schienenleuchte
30 W | 3000 K - 4000 K - 6500 K

- Gestaltung von Wohn- und Geschäftsräumen
- Auswählen der Lichtfarbe mit dem Schalter
- Ermöglicht flexible Positionierung und Ausrichtung des Lichts

@ 2026, Green Tech LTD. All rights reserved

Produktdatenblatt L068-30W-3CCT-WH

Allgemeine Informationen

• Modell	L068-30W-3CCT-WH
• Produktfarbe	Weiß
• IP-Schutzart	IP20
• Material	Aluminium + PC
• Einbau	Schienenlicht

Elektrische Spezifikationen

• Leistung	30 W
• Spannung	AC 85 - 265 V / 50 - 60 Hz
• Dimmbare Funktion	Nein

Beleuchtung

• FLUX	3000 lm
• Lichtausbeute	100 lm / W
• Helle Farbe	Warmweiß - Neutral - Kaltweiß
• CCT	3000 K - 4000 K - 6500 K
• Farbwiedergabeindex (CRI)	≥ 80
• Lichtwinkel	25°
• Lebensdauer	30 000 Arbeitsstunden
• PF	≥ 0,9
• SCDM	≤ 7

@ 2026, Green Tech LTD. All rights reserved

Abmessungen

• Abmessungen des Produkts	Ø 80 x 150 mm
• Abmessungen des Gleiskastens	120 x 52 x 30 mm

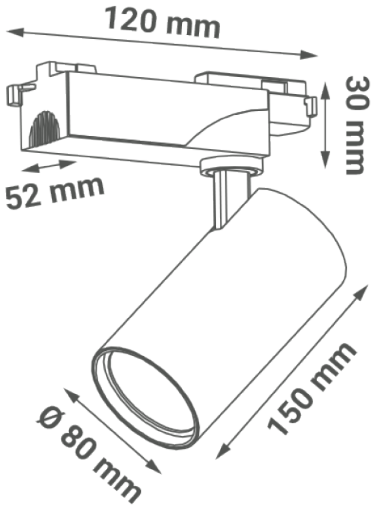

Logistik-Informationen

• Nettogewicht	0,610 kg
• Bruttogewicht	0,700 kg
• Abmessungen der Verpackung	155 x 85 x 160 mm
• Abmessungen der Transportverpackung	20 Stück

@ 2026, Green Tech LTD. All rights reserved

EN Technical datasheet

L068-30W-3CCT-WH

LED track light
30 W | 3000 K - 4000 K - 6500 K

- Arrangement of residential and commercial spaces
- Selecting Light Color Using Switch
- Enables flexible positioning and directing of light

@ 2026, Green Tech LTD. All rights reserved

Technical datasheet L068-30W-3CCT-WH

General informations

• Model	L068-30W-3CCT-WH
• Product color	White
• IP protection rate	IP20
• Material	Aluminum + PC
• Installation	Track light

Electrical specifications

• Power consumption	30 W
• Voltage	AC 85 - 265 V / 50 - 60 Hz
• Dimmable	No

Lightning

• FLUX	3000 lm
• Luminous efficiency	100 lm / W
• Color of the light	Warm white - Neutral - Cold white
• CCT	3000 K - 4000 K - 6500 K
• Color Render Index (CRI)	≥ 80
• Beam angle	25°
• Life span	30 000 working hours
• PF	≥ 0,9
• SCDM	≤ 7

@ 2026, Green Tech LTD. All rights reserved

Dimensions

• Product dimensions	Ø 80 x 150 mm
• Track box dimensions	120 x 52 x 30 mm

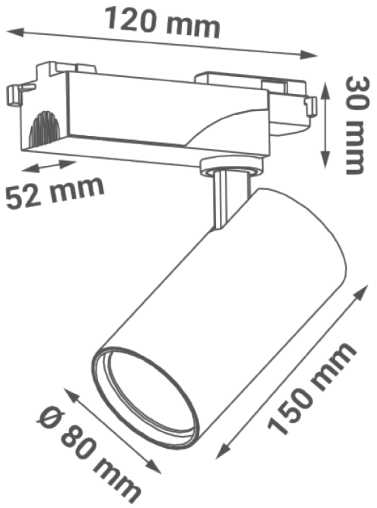

Logistic information

• Net weight	0,610 kg
• Gross weight	0,700 kg
• Package dimensions	155 x 85 x 160 mm
• Transport package	20 pieces

@ 2026, Green Tech LTD. All rights reserved

MK

Технички лист

L068-30W-3CCT-WH

LED трек светилка
30 W | 3000 K - 4000 K - 6500 K

- Распоред на станбени и комерцијални простори
- Избор на боја на светлината преку прекинувач
- Овозможува флексибилно позиционирање и насочување на светлината

@ 2026, Green Tech LTD. All rights reserved

Технички лист

L068-30W-3CCT-WH

Општи информации

• Модел	L068-30W-3CCT-WH
• Боја на производот	Бела
• IP заштита	IP20
• Материјал	Алуминиум + PC
• Инсталација	Трек светилка

Електрични спецификации

• Потрошувачка на енергија	30 W
• Напон	AC 85 - 265 V / 50 - 60 Hz
• Димабилно	Не

Светлосни карактеристики

• FLUX	3000 lm
• Светлосна ефикасност	100 lm / W
• Боја на светлината	Топло бело – Неутрално – Ладно бело
• CCT	3000 K – 4000 K – 6500 K
• Индекс на репродукција на бои (CRI)	≥ 80
• Агл на зракот	25°
• Животен век	30 000 работни часови
• PF	≥ 0,9
• SCDM	≤ 7

@ 2026, Green Tech LTD. All rights reserved

Димензии

• Димензии на производот	Ø 80 x 150 mm
• Димензии на трек кутијата	120 x 52 x 30 mm

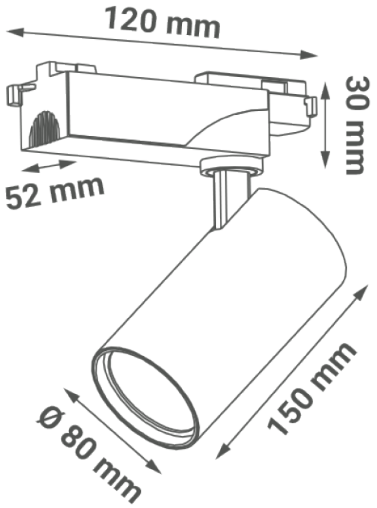

Логистички информации

• Нето тежина	0,610 kg
• Бруто тежина	0,700 kg
• Димензии на пакувањето	155 x 85 x 160 mm
• Транспортно пакување	20 парчиња

@ 2026, Green Tech LTD. All rights reserved