HEATING & COOLING

HR BA

Tehnički list

HH-F284-XFP

USB punjivi ručni ventilator
14500 / 500 mAh | 1,1 W

- Ovaj ručni ventilator je kompaktan i lagan, idealan za korištenje kod kuće, u uredu ili u pokretu.
- Nudi tri razine brzine za prilagodbu jačine protoka zraka prema potrebama.
- Ugrađena punjiva baterija omogućuje do 3 sata rada uz jednostavno USB punjenje.
- Tih rad i moderan dizajn osiguravaju ugodno i praktično svakodnevno korištenje.

@ 2026, Green Tech LTD. All rights reserved

Tehnički list

HH-F284-XFP

Osnovne informacije

• Model	HH-F284-XFP
• Snaga	1,1 W
• Brzina	3 razine
• Vrsta i kapacitet baterije	14500 / 500 mAh
• Indikator baterije	Ne
• Oscilacija	Ne
• Kabel	5V / 0.3A USB-A to type-C
• Materijal	PP
• Boja artikla	Roza
• Vrijeme punjenja / Vrijeme rada	1 sat / maksimalno 3 sata

Električne specifikacije

• Maksimalni protok zraka ventilatora (F)	0.95 m^3/min
• Ulazna snaga ventilatora (P)	2.5 W
• Servisna vrijednost (SV)	0.86 (m^3/min)/W
• Potrošnja u stanju pripravnosti (PSB)	0 W
• Razina buke (LWA)	58 dB(A)
• Maksimalna brzina zraka (C)	4.5 m/s

@ 2026, Green Tech LTD. All rights reserved

Tehnički list

HH-F284-XFP

Logističke informacije

• Neto težina	78 g
• Bruto težina	
• Dimenzije pakiranja	93 x 69 x 119 mm
• Transportno pakiranje	

Dimenzije

• Dimenzije artikla	89 x 66 x 187 mm
• Dimenzije baze	

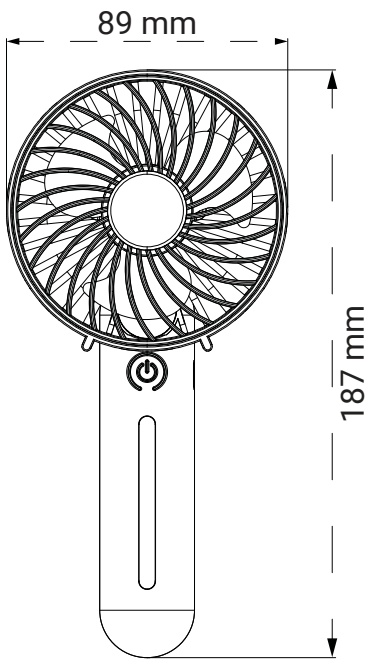

@ 2026, Green Tech LTD. All rights reserved

Green tech
save energy | save planet | save future
HEATING & COOLING

SR ME

Tehnički list

HH-F284-XFP

USB punjivi ručni ventilator
14500 / 500 mAh | 1,1 W

- Ovaj ručni ventilator je kompaktan i lagan, idealan za korišćenje kod kuće, u kancelariji ili u pokretu.
- Nudi tri nivoa brzine za prilagođavanje jačine protoka vazduha prema potrebama.
- Ugrađena punjiva baterija omogućava do 3 sata rada uz jednostavno USB punjenje.
- Tih rad i moderan dizajn obezbeđuju prijatno i praktično svakodnevno korišćenje.

@ 2026, Green Tech LTD. All rights reserved

Tehnički list

HH-F284-XFP

Osnovne informacije

• Model	HH-F284-XFP
• Snaga	1,1 W
• Brzina	3 nivoa
• Vrsta i kapacitet baterije	14500 / 500 mAh
• Indikator baterije	Ne
• Oscilacija	Ne
• Kabl	5V / 0.3A USB-A to type-C
• Materijal	PP
• Boja artikla	Roza
• Vreme punjenja / Vreme rada	1 sat / maksimalno 3 sata

Električne specifikacije

• Maksimalni protok vazduha ventilatora (F)	0.95 m^3/min
• Ulazna snaga ventilatora (P)	2.5 W
• Servisna vrednost (SV)	0.86 (m^3/min)/W
• Potrošnja u stanju pripravnosti (PSB)	0 W
• Nivo buke (LWA)	58 dB(A)
• Maksimalna brzina vazduha (C)	4.5 m/s

@ 2026, Green Tech LTD. All rights reserved

Tehnički list

HH-F284-XFP

Logističke informacije

• Neto težina	78 g
• Bruto težina	
• Dimenzije pakovanja	93 x 69 x 119 mm
• Transportno pakovanje	

Dimenzije

• Dimenzije artikla	89 x 66 x 187 mm
• Dimenzije baze	

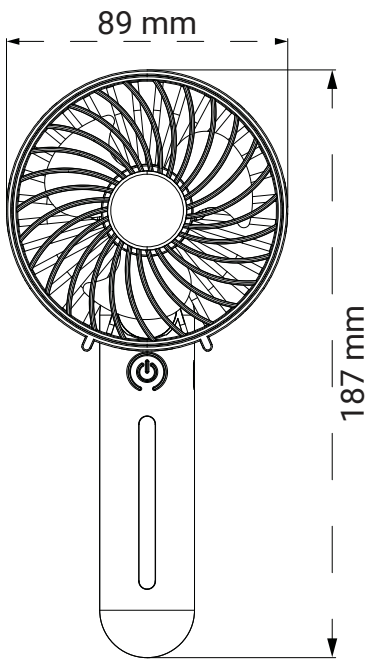

@ 2026, Green Tech LTD. All rights reserved

Green tech
save energy | save planet | save future
HEATING & COOLING

SI Podatkovni list izdelka

HH-F284-XFP

USB polnilni ročni ventilator
14500 / 500 mAh | 1,1 W

- Ta ročni ventilator je kompakten in lahek, idealen za uporabo doma, v pisarni ali na poti.
- Ponuja tri stopnje hitrosti za prilagoditev pretoka zraka glede na potrebe.
- Vgrajena polnilna baterija omogoča do 3 ure delovanja z enostavnim USB polnjenjem.
- Tiho delovanje in sodoben dizajn zagotavljata prijetno in praktično vsakodnevno uporabo.

@ 2026, Green Tech LTD. All rights reserved

Podatkovni list izdelka HH-F284-XFP

Osnovne informacije

• Model	HH-F284-XFP
• Moč	1,1 W
• Hitrost	3 stopnje
• Vrsta in kapaciteta baterije	14500 / 500 mAh
• Indikator baterije	Ne
• Oscilacija	Ne
• Kabel	5V / 0.3A USB-A to type-C
• Material	PP
• Barva izdelka	Roza
• Čas polnjenja / Čas delovanja	1 ura / največ 3 ure

Električne specifikacije

• Največji pretok zraka ventilatorja (F)	0.95 m^3/min
• Vhodna moč ventilatorja (P)	2.5 W
• Servisna vrednost (SV)	0.86 (m^3/min)/W
• Poraba v stanju pripravljenosti (PSB)	0 W
• Raven hrupa (LWA)	58 dB(A)
• Največja hitrost zraka (C)	4.5 m/s

@ 2026, Green Tech LTD. All rights reserved

Podatkovni list izdelka

HH-F284-XFP

Logistični podatki

• Neto teža	78 g
• Bruto teža	
• Dimenzije paketa	93 x 69 x 119 mm
• Transportna embalaža	

Dimenzije

• Dimenzije izdelka	89 x 66 x 187 mm
• Dimenzije baze	

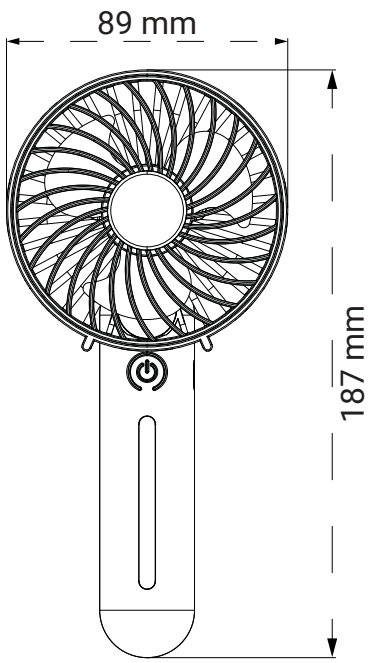

@ 2026, Green Tech LTD. All rights reserved

Green tech
save energy | save planet | save future
HEATING & COOLING

DE Produktdatenblatt

HH-F284-XFP

USB-aufladbarer Handventilator
14500 / 500 mAh | 1,1 W

- Dieser Handventilator ist kompakt und leicht und ideal für den Einsatz zu Hause, im Büro oder unterwegs.
- Er bietet drei Geschwindigkeitsstufen zur Anpassung der Luftstromstärke.
- Der integrierte Akku ermöglicht bis zu 3 Stunden Betrieb mit einfachem USB-Laden.
- Leiser Betrieb und modernes Design sorgen für eine angenehme und praktische tägliche Nutzung.

@ 2026, Green Tech LTD. All rights reserved

Produktdatenblatt HH-F284-XFP

Allgemeine Informationen

• Modell	HH-F284-XFP
• Leistung	1,1 W
• Geschwindigkeit	3 Stufen
• Batterietyp und kapazität	14500 / 500 mAh
• Batterieanzeige	Nein
• Oszillation	Nein
• Kabel	5V / 0.3A USB-A to type-C
• Material	PP
• Produktfarbe	Rosa
• Ladezeit / Betriebszeit	1 Stunde / maximal 3 Stunden

Elektrische Spezifikationen

• Maximaler Luftdurchsatz des Ventilators (F)	0.95 m^3/min
• Eingangsleistung des Ventilators (P)	2.5 W
• Servicewert (SV)	0.86 (m^3/min)/W
• Leistungsaufnahme im Bereitschaftsbetrieb (PSB)	0 W
• Geräuschpegel (LWA)	58 dB(A)
• Maximale Luftgeschwindigkeit (C)	4.5 m/s

@ 2026, Green Tech LTD. All rights reserved

Produktdatenblatt

HH-F284-XFP

Logistik-Informationen

• Nettogewicht	78 g
• Bruttogewicht	
• Verpackungsmaße	93 x 69 x 119 mm
• Transportverpackung	

Abmessungen

• Produktabmessungen	89 x 66 x 187 mm
• Basisabmessungen	

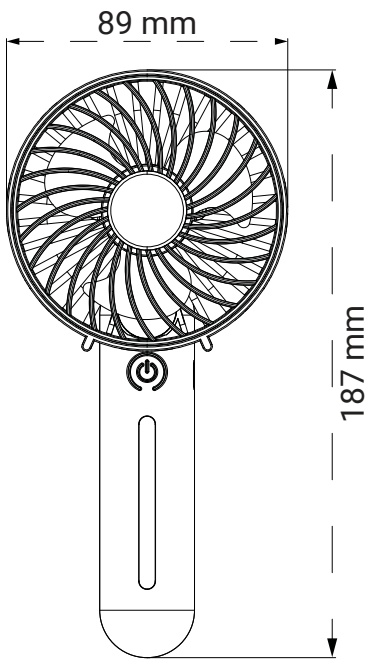

@ 2026, Green Tech LTD. All rights reserved

Green tech
save energy | save planet | save future
HEATING & COOLING

EN Technical datasheet

HH-F284-XFP

USB rechargeable handheld fan
14500 / 500 mAh | 1,1 W

- This handheld fan is compact and lightweight, ideal for use at home, in the office, or on the go.
- It offers three speed levels to adjust the airflow intensity as needed.
- The built-in rechargeable battery provides up to 3 hours of operation with easy USB charging.
- Quiet operation and a modern design ensure comfortable and practical everyday use.

@ 2026, Green Tech LTD. All rights reserved

Technical datasheet HH-F284-XFP

General informations

• Model	HH-F284-XFP
• Power	1,1 W
• Speed	3 levels
• Battery type and capacity	14500 / 500 mAh
• Battery indicator	No
• Oscillation	No
• Cable	5V / 0.3A USB-A to type-C
• Material	PP
• Product color	Pink
• Charging time / Operating time	1 hour / max 3 hours

Electrical specifications

• Maximum fan airflow (F)	0.95 m^3/min
• Fan input power (P)	2.5 W
• Service value (SV)	0.86 (m^3/min)/W
• Standby power consumption (PSB)	0 W
• Noise level (LWA)	58 dB(A)
• Maximum air velocity (C)	4.5 m/s

@ 2026, Green Tech LTD. All rights reserved

Logistics information

• Net weight	78 g
• Gross weight	
• Package dimensions	93 x 69 x 119 mm
• Transport package	

Dimensions

• Product dimensions	89 x 66 x 187 mm
• Base dimensions	

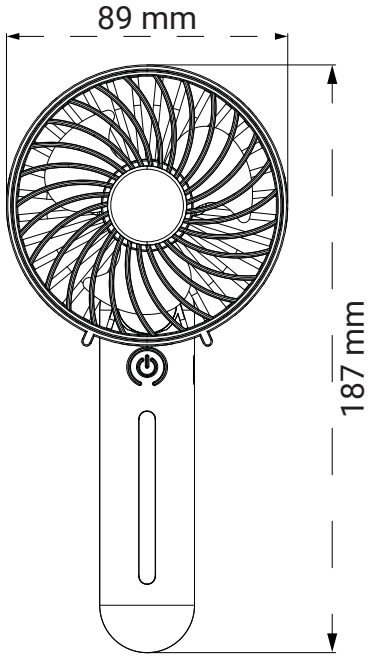

@ 2026, Green Tech LTD. All rights reserved

Green tech
save energy | save planet | save future
HEATING & COOLING

MK Технички лист

HH-F284-XFP

USB полначки рачен вентилатор
14500 / 500 mAh | 1,1 W

- ООвој рачен вентилатор е компактен и лесен, идеален за користење дома, во канцеларија или во движење.
- Нуди три нивоа на брзина за прилагодување на јачината на протокот на воздух.
- Вградената батерија на полнење овозможува до 3 часа работа со едноставно USB полнење.
- Тивкиот работен режим и модерниот дизајн обезбедуваат удобно и практично секојдневно користење.

@ 2026, Green Tech LTD. All rights reserved

Технички лист

HH-F284-XFP

Основни информации

• Модел	HH-F284-XFP
• Моќност	1,1 W
• Брзина	3 нивоа
• Тип и капацитет на батеријата	14500 / 500 mAh
• Индикатор за батерија	Не
• Осцилација	Не
• Кабел	5V / 0.3A USB-A to type-C
• Материјал	PP
• Боја на производот	Розова
• Време на полнење / Време на работа	1 час / максимум 3 часа

Електрични спецификации

• Макс. проток на воздух на вентилаторот (F)	0.95 m^3/min
• Влезна моќност на вентилаторот (P)	2.5 W
• Сервисна вредност (SV)	0.86 (m^3/min)/W
• Потрошувачка во режим на подготвеност (PSB)	0 W
• Ниво на бучава (LWA)	58 dB(A)
• Максимална брзина на воздухот (C)	4.5 m/s

@ 2026, Green Tech LTD. All rights reserved

Технички лист

HH-F284-XFP

Логистички информации

• Нето тежина	78 g
• Бруто тежина	
• Димензии на пакување	93 x 69 x 119 mm
• Транспортно пакување	

Димензии

• Димензии на производот	89 x 66 x 187 mm
• Димензии на основата	

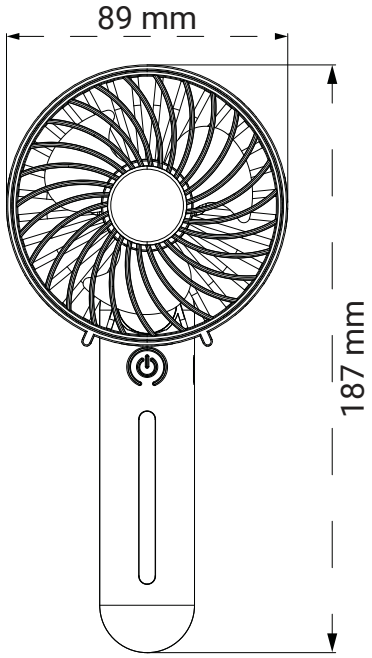

@ 2026, Green Tech LTD. All rights reserved