HR BA

Tehnički list

DWE-40W

LED downlight
40 W | 3000 K - 4000 K - 5700 K

- Uređenje stambenih i poslovnih prostora
- Odabir boje svjetlosti pomoću prekidača

@ 2024, Green Tech LTD. All rights reserved

Tehnički list

DWE-40W

Osnovne informacije

• Model	DWE-40W
• LED diode	San`an
• Boja artikla	Bijela
• IP stupanj zaštite	IP64
• IK stupanj zaštite	IK06
• Materijal	Aluminij
• Montaža	Ugradna montaža

Električne specifikacije

• Snaga	40 W
• Napon	AC 220 - 240 V / 50 - 60 Hz
• Dimabilnost	Ne
• Struja	1050 mA

@ 2024, Green Tech LTD. All rights reserved

Tehnički list

DWE-40W

Osvjetljenje

• FLUX	3600 lm
• Svjetlosna učinkovitost	90 lm / W
• Boja svjetlosti	Toplo bijela - neutralna - hladno bijela
• CCT	3000 K - 4000 K - 5700 K
• Indeks prikaza boja (CRI)	> 80
• Kut svjetlosti	60°
• Radni vijek	54 000 radnih sati
• PF	> 0,9

Logističke informacije

• Neto težina	
• Bruto težina	
• Dimenzije pakiranja	305 x 305 x 150 mm
• Transportno pakiranje	8 komada

@ 2024, Green Tech LTD. All rights reserved

Dimenzije

• Dimenzije artikla	Ø 280 x 130 mm
• Dimenzije dijela za ugradnju	Ø 240 - 255 mm

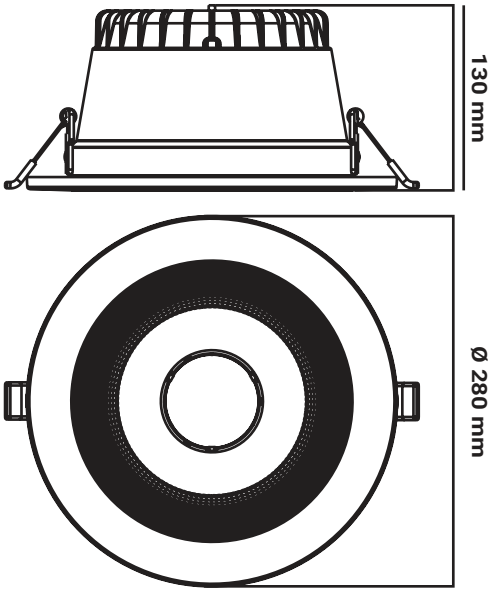

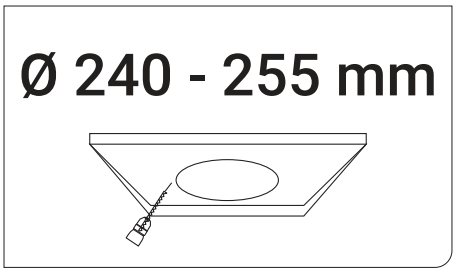

@ 2024, Green Tech LTD. All rights reserved

SI

Podatkovni list izdelka

DWE-40W

LED svetilka
40 W | 3000 K - 4000 K - 5700 K

- Ureditev stanovanjskih in poslovnih prostorov
- Izbira barve svetlobe s stikalom

@ 2024, Green Tech LTD. All rights reserved

Podatkovni list izdelka

DWE-40W

Osnovni podatki

• Model	DWE-40W
• LED diode	San`an
• Barva izdelka	Bela
• IP stopnja	IP64
• IK stopnja	IK06
• Material	Aluminij
• Namestitev	Vgradnja v notranjost

Električne specifikacije

• Moč	40 W
• Napetost	AC 220 - 240 V / 50 - 60 Hz
• Zatemnitev	Ne
• Tok	1050 mA

@ 2024, Green Tech LTD. All rights reserved

Podatkovni list izdelka

DWE-40W

Osvetlitev

• FLUX	3600 lm
• Svetlobna učinkovitost	90 lm / W
• Barva svetlobe	Topla bela - nevtralna - hladna bela
• CCT	3000 K - 4000 K - 5700 K
• Indeks barvne reprodukcije (CRI)	> 80
• Svetlobni kot	60°
• Življenjska doba	54 000 delovnih ur
• PF	> 0,9

Logistični podatki

• Neto teža	
• Bruto teža	
• Dimenzije paketa	305 x 305 x 150 mm
• Transportna embalaža	8 kosov

@ 2024, Green Tech LTD. All rights reserved

Dimenzije

• Dimenzije izdelka	Ø 280 x 130 mm
• Dimenzije vgradnega dela	Ø 240 - 255 mm

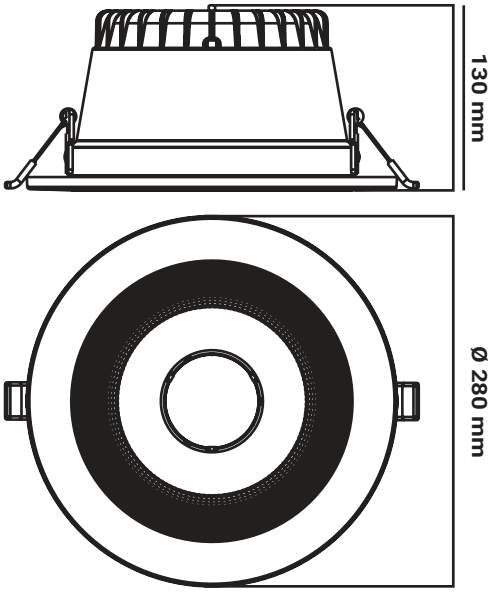

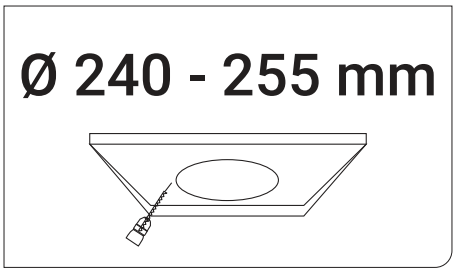

@ 2024, Green Tech LTD. All rights reserved

DE Produktdatenblatt

DWE-40W

LED-Downlight
40 W | 3000 K - 4000 K - 5700 K

- Gestaltung von Wohn- und Geschäftsräumen
- Auswählen der Lichtfarbe mit dem Schalter

@ 2024, Green Tech LTD. All rights reserved

Produktdatenblatt

DWE-40W

Allgemeine Informationen

• Modell	DWE-40W
• LED Diode	San`an
• Produktfarbe	Weiß
• IP-Schutzart	IP64
• IK-Schutzrat	IK06
• Material	Aluminium
• Einbau	Versenkte Montage

Elektrische Spezifikationen

• Leistung	40 W
• Spannung	AC 220 - 240 V / 50 - 60 Hz
• Dimmbare Funktion	Nein
• Stromstärke	1050 mA

@ 2024, Green Tech LTD. All rights reserved

Produktdatenblatt

DWE-40W

Beleuchtung

• FLUX	3600 lm
• Lichtausbeute	90 lm / W
• Helle Farbe	Warmweiß - Neutral - Kaltweiß
• CCT	3000 K - 4000 K - 5700 K
• Farbwiedergabeindex (CRI)	> 80
• Lichtwinkel	60°
• Lebensdauer	54 000 Arbeitsstunden
• PF	> 0,9

Logistik-Informationen

• Nettogewicht	
• Bruttogewicht	
• Abmessungen der Verpackung	305 x 305 x 150 mm
• Abmessungen der Transportverpackung	8 Stück

@ 2024, Green Tech LTD. All rights reserved

Abmessungen

• Abmessungen des Produkts	Ø 280 x 130 mm
• Abmessungen der Einbauteile	Ø 240 - 255 mm

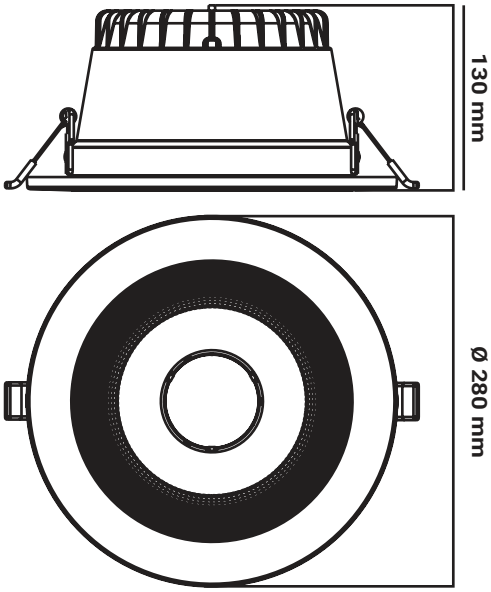

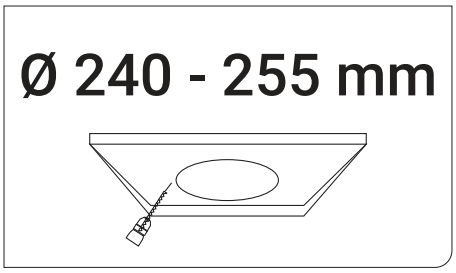

@ 2024, Green Tech LTD. All rights reserved

EN

Product datasheet

DWE-40W

LED downlight
40 W | 3000 K - 4000 K - 5700 K

- Arrangement of residential and commercial spaces
- Selecting Light Color Using Switch

@ 2024, Green Tech LTD. All rights reserved

Product datasheet

DWE-40W

General informations

• Model	DWE-40W
• LED chip	San`an
• Product color	White
• IP protection rate	IP64
• IK protection rate	IK06
• Material	Aluminum
• Installation	Recessed mounting

Electrical specifications

• Power consumption	40 W
• Voltage	AC 220 - 240 V / 50 - 60 Hz
• Dimmable	No
• Current	1050 mA

@ 2024, Green Tech LTD. All rights reserved

Product datasheet

DWE-40W

Lightning

• FLUX	3600 lm
• Luminous efficiency	90 lm / W
• Color of the light	Warm white - Neutral - Cold white
• CCT	3000 K - 4000 K - 5700 K
• Color Render Index (CRI)	> 80
• Beam angle	60°
• Life span	54 000 working hours
• PF	> 0,9

Logistic information

• Net weight	
• Gross weight	
• Package dimensions	305 x 305 x 150 mm
• Transport package	8 pieces

@ 2024, Green Tech LTD. All rights reserved

Dimensions

• Product dimensions	Ø 280 x 130 mm
• Installation part dimensions	Ø 240 - 255 mm

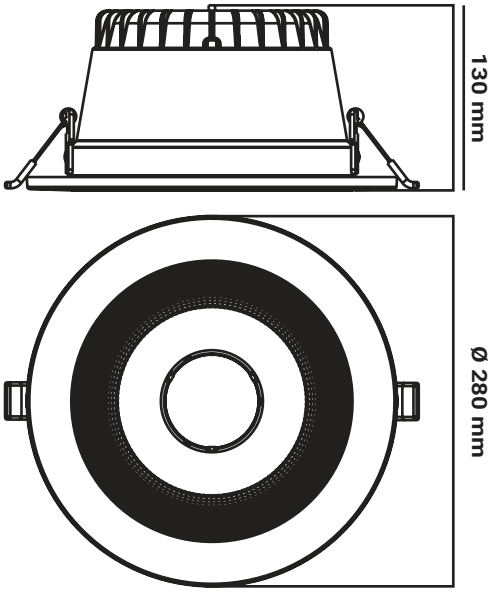

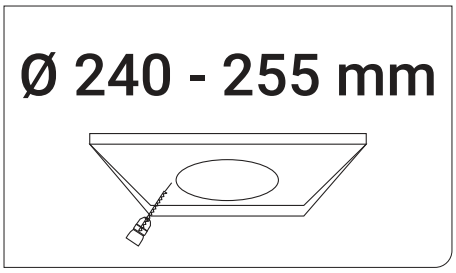

@ 2024, Green Tech LTD. All rights reserved