HR BA **Tehnički list**

CX-R01-18-3CCT

LED panel
18 W | 3000 K - 4000 K - 6500 K

- IP20
- Uređenje stambenih i poslovnih prostora
- Odabir boje svjetlosti pomoću prekidača

@ 2026, Green Tech LTD. All rights reserved

Tehnički list

CX-R01-18-3CCT

Osnovne informacije

• Model	CX-R01-18-3CCT
• LED diode	Epistar
• Materijal	Aluminij
• Okruženje	Unutarnja uporaba
• Boja artikla	Bijela
• Način montaže	Ugradna montaža
• IP stupanj zaštite	IP20

Električne specifikacije

• Snaga	18 W
• Napon	AC 85 - 240 V / 50 - 60 Hz
• Dimabilnost	Ne
• Mogućnost zamjene LED dioda	Ne
• Mogućnost zamjene LED driver-a	Da

@ 2026, Green Tech LTD. All rights reserved

Tehnički list

CX-R01-18-3CCT

Osvjetljenje

• FLUX	1440 lm
• Svjetlosna učinkovitost	80 lm / W
• Boja svjetlosti	Topla bijela - neutralna - hladno bijela
• CCT	3000 K - 4000 K - 6500 K
• Indeks prikaza boja (CRI)	80
• PF	0.5
• Kut svjetlosti	120°
• Radni vijek	30 000 radnih sati

Logističke informacije

• Neto težina	0,433 kg
• Bruto težina	0,560 kg
• Dimenzije pakiranja	255 x 40 x 250 mm
• Transportno pakiranje	20 komada

@ 2026, Green Tech LTD. All rights reserved

Dimenzije

• Dimenzije artikla	Ø 220 x 25 mm
• Dimenzije instalacijskog otvora	Ø 205 mm

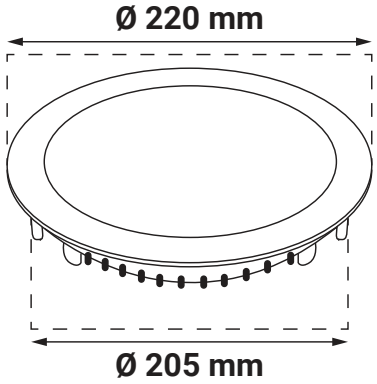

@ 2026, Green Tech LTD. All rights reserved

SR ME **Tehnički list**

CX-R01-18-3CCT

LED panel
18 W | 3000 K - 4000 K - 6500 K

- IP20
- Uređenje stambenih i poslovnih prostora
- Odabir boje svetlosti pomoću prekidača

@ 2026, Green Tech LTD. All rights reserved

Tehnički list

CX-R01-18-3CCT

Osnovne informacije

• Model	CX-R01-18-3CCT
• LED diode	Epistar
• Materijal	Aluminijum
• Okruženje	Unutrašnja upotreba
• Boja proizvoda	Bela
• Način montaže	Ugradna montaža
• IP stepen zaštite	IP20

Električne specifikacije

• Snaga	18 W
• Napon	AC 85 - 240 V / 50 - 60 Hz
• Dimabilnost	Ne
• Mogućnost zamene LED dioda	Ne
• Mogućnost zamene LED driver-a	Da

@ 2026, Green Tech LTD. All rights reserved

Tehnički list

CX-R01-18-3CCT

Osvetljenje

• FLUX	1440 lm
• Svetlosna efikasnost	80 lm / W
• Boja svetlosti	Topla bela – neutralna – hladna bela
• CCT	3000 K - 4000 K - 6500 K
• Indeks prikaza boja (CRI)	80
• PF	0.5
• Ugao svetlosti	120°
• Radni vek	30 000 radnih sati

Logističke informacije

• Neto težina	0,433 kg
• Bruto težina	0,560 kg
• Dimenzije pakovanja	255 x 40 x 250 mm
• Transportno pakovanje	20 komada

@ 2026, Green Tech LTD. All rights reserved

Dimenzije

• Dimenzije proizvoda	Ø 220 x 25 mm
• Dimenzije instalacionog otvora	Ø 205 mm

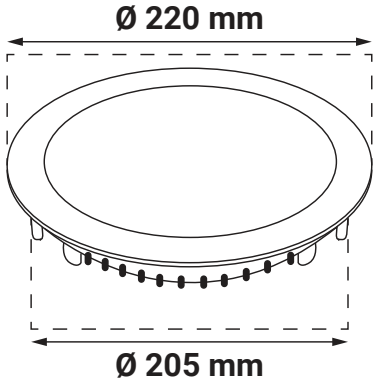

@ 2026, Green Tech LTD. All rights reserved

SI

Podatkovni list izdelka

CX-R01-18-3CCT

LED panel
18 W | 3000 K - 4000 K - 6500 K

- IP20
- Urejanje stanovanjskih in poslovnih prostorov
- Izbira barve svetlobe s stikalom

@ 2026, Green Tech LTD. All rights reserved

Podatkovni list izdelka

CX-R01-18-3CCT

Osnovni podatki

• Model	CX-R01-18-3CCT
• LED diode	Epistar
• Material	Aluminij
• Okolje	Notranja uporaba
• Barva izdelka	Bela
• Način montaže	Vgradna montaža
• IP stopnja zaščite	IP20

Električne specifikacije

• Moč	18 W
• Napetost	AC 85 - 240 V / 50 - 60 Hz
• Zatemnitev	Ne
• Možnost zamenjave LED diod	Ne
• Možnost zamenjave LED driver-a	Da

@ 2026, Green Tech LTD. All rights reserved

Podatkovni list izdelka

CX-R01-18-3CCT

Osvetlitev

• FLUX	1440 lm
• Svetlobna učinkovitost	80 lm / W
• Barva svetlobe	Topla bela – nevtralna – hladna bela
• CCT	3000 K - 4000 K - 6500 K
• Indeks barvnega prikaza (CRI)	80
• PF	0.5
• Kot svetlobe	120°
• Življenjska doba	30 000 delovnih ur

Logistični podatki

• Neto teža	0,433 kg
• Bruto teža	0,560 kg
• Dimenzije paketa	255 x 40 x 250 mm
• Transportna embalaža	20 kosov

@ 2026, Green Tech LTD. All rights reserved

Dimenzije

• Dimenzije izdelka	Ø 220 x 25 mm
• Dimenzije vgradne odprtine	Ø 205 mm

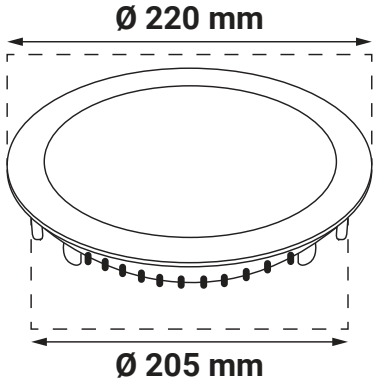

@ 2026, Green Tech LTD. All rights reserved

DE Produktdatenblatt

CX-R01-18-3CCT

LED-Panel
18 W | 3000 K - 4000 K - 6500 K

- IP20
- Gestaltung von Wohn- und Geschäftsräumen
- Auswahl der Lichtfarbe mit Schalter

@ 2026, Green Tech LTD. All rights reserved

Produktdatenblatt

CX-R01-18-3CCT

Allgemeine Informationen

• Modell	CX-R01-18-3CCT
• LED Diode	Epistar
• Material	Aluminium
• Umgebung	Innennutzung
• Produktfarbe	Weiß
• Montageart	Einbaumontage
• IP-Schutzart	IP20

Elektrische Spezifikationen

• Leistung	18 W
• Spannung	AC 85 - 240 V / 50 - 60 Hz
• Dimmbar	Nein
• Austauschbare LED Diode	Nein
• Austauschbarer LED Driver	Ja

@ 2026, Green Tech LTD. All rights reserved

Produktdatenblatt

CX-R01-18-3CCT

Beleuchtung

• FLUX	1440 lm
• Lichtausbeute	80 lm / W
• Lichtfarbe	Warmweiß – neutralweiß – kaltweiß
• CCT	3000 K - 4000 K - 6500 K
• Farbwiedergabeindex (CRI)	80
• Leistungsfaktor (PF)	0.5
• Lichtwinkel	120°
• Lebensdauer	30 000 Betriebsstunden

Logistik-Informationen

• Nettogewicht	0,433 kg
• Bruttogewicht	0,560 kg
• Verpackungsmaße	255 x 40 x 250 mm
• Transportverpackung	20 Stück

@ 2026, Green Tech LTD. All rights reserved

Abmessungen

• Produktabmessungen	Ø 220 x 25 mm
• Maße der Einbauöffnung	Ø 205 mm

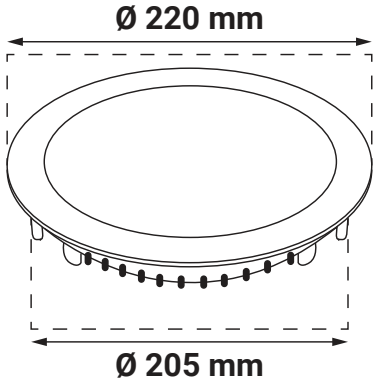

@ 2026, Green Tech LTD. All rights reserved

EN Technical datasheet

CX-R01-18-3CCT

LED panel light
18 W | 3000 K - 4000 K - 6500 K

- IP20
- Decoration of residential and commercial spaces
- Light color selection via switch

@ 2026, Green Tech LTD. All rights reserved

Technical datasheet

CX-R01-18-3CCT

General informations

• Model	CX-R01-18-3CCT
• LED chips	Epistar
• Material	Aluminium
• Environment	Indoor use
• Product color	White
• Mounting	Recessed installation
• IP protection rate	IP20

Electrical specifications

• Power	18 W
• Voltage	AC 85 - 240 V / 50 - 60 Hz
• Dimmable	No
• Replaceable LED chips	No
• Replaceable LED driver	Yes

@ 2026, Green Tech LTD. All rights reserved

Technical datasheet

CX-R01-18-3CCT

Lighting

• FLUX	1440 lm
• Luminous efficiency	80 lm / W
• Color of the light	Warm white – neutral – cool white
• CCT	3000 K - 4000 K - 6500 K
• Color Rendering Index (CRI)	80
• Power Factor (PF)	0.5
• Beam angle	120°
• Lifespan	30 000 working hours

Logistics information

• Net weight	0,433 kg
• Gross weight	0,560 kg
• Package dimensions	255 x 40 x 250 mm
• Transport package	20 pieces

@ 2026, Green Tech LTD. All rights reserved

Dimensions

• Product dimensions	Ø 220 x 25 mm
• Dimensions of installation opening	Ø 205 mm

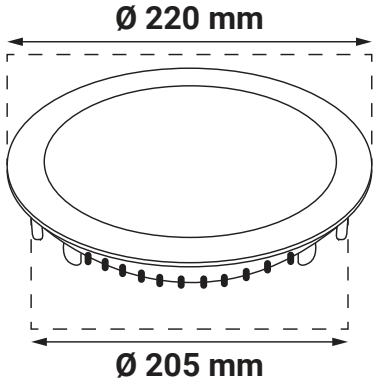

@ 2026, Green Tech LTD. All rights reserved

MK

Технички лист

CX-R01-18-3CCT

LED панел
18 W | 3000 K - 4000 K - 6500 K

- IP20
- Уредување на станбени и деловни простории
- Избор на боја на светлина со прекинувач

@ 2026, Green Tech LTD. All rights reserved

Технички лист

CX-R01-18-3CCT

Основни информации

• Модел	CX-R01-18-3CCT
• LED диоди	Epistar
• Материјал	Алуминиум
• Околина	Внатрешна употреба
• Боја на производот	Бела
• Начин на монтажа	Вградна монтажа
• IP степен на заштита	IP20

Електрични спецификации

• Моќност	18 W
• Напон	AC 85 - 240 V / 50 - 60 Hz
• Затемнување	Не
• Можност за замена на LED диоди	Не
• Можност за замена на LED драјвер	Да

@ 2026, Green Tech LTD. All rights reserved

Технички лист

CX-R01-18-3CCT

Осветлување

• FLUX	1440 lm
• Светлосна ефикасност	80 lm / W
• Боја на светлина	Топло бела – неутрална – ладно бела
• CCT	3000 K - 4000 K - 6500 K
• Индекс на репродукција на бои (CRI)	80
• PF	0.5
• Агол на светлина	120°
• Работен век	30 000 работни часови

Логистички информации

• Нето тежина	0,433 kg
• Бруто тежина	0,560 kg
• Димензии на пакување	255 x 40 x 250 mm
• Транспортно пакување	20 парчиња

@ 2026, Green Tech LTD. All rights reserved

Димензии

• Димензии на производот	Ø 220 x 25 mm
• Димензии на инсталацискиот отвор	Ø 205 mm

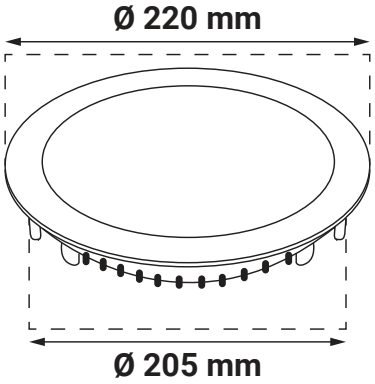

@ 2026, Green Tech LTD. All rights reserved