HR BA

Tehnički list

CLW-032S-18W-3CCT

LED plafonjera
18 W | 3 CCT | IP54

- Uređenje stambenih i poslovnih prostora
- Odabir boje svjetlosti pomoću prekidača

@ 2024, Green Tech LTD. All rights reserved

Tehnički list

CLW-032S-18W-3CCT

Osnovne informacije

• Model	CLW-032S-18W-3CCT
• Okruženje	Unutarnja rasvjeta
• Boja artikla	Bijela
• IP stupanj zaštite	IP54
• Materijal	Plastika

Električne specifikacije

• Snaga	18 W
• Napon	AC 175 - 240 / 50 - 60 Hz
• Dimabilnost	Ne

Osvjetljenje

• FLUX	1620 lm
• Svjetlosna učinkovitost	90 lm / W
• Boja svjetlosti	Toplo bijela - neutralna - hladno bijela
• CCT	3000 K - 4000 K - 6500 K
• Indeks prikaza boja (CRI)	80
• P.F.	≥ 0.5
• Kut svjetlosti	120°
• Radni vijek	15 000 radnih sati

@ 2024, Green Tech LTD. All rights reserved

Dimenzije

• Dimenzije artikla	280 x 280 x 50 mm

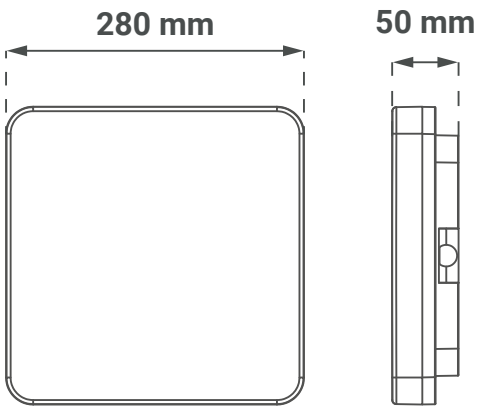

Logističke informacije

• Neto težina	0,760 kg
• Bruto težina	0,950 kg
• Dimenzije pakiranja	285 x 55 x 285 mm
• Transportno pakiranje	10 komada

@ 2024, Green Tech LTD. All rights reserved

SR ME

Tehnički list

CLW-032S-18W-3CCT

LED plafonjera
18 W | 3 CCT | IP54

- Uređenje stambenih i poslovnih prostora
- Odabir boje svetlosti pomoću prekidača

@ 2024, Green Tech LTD. All rights reserved

Tehnički list

CLW-032S-18W-3CCT

Osnovne informacije

• Model	CLW-032S-18W-3CCT
• Okruženje	Unutrašnja rasveta
• Boja artikla	Bela
• IP stepen zaštite	IP54
• Materijal	Plastika

Električne specifikacije

• Snaga	18 W
• Napon	AC 175 - 240 / 50 - 60 Hz
• Dimabilnost	Ne

Osvjetljenje

• FLUX	1620 lm
• Svetlosna efikasnost	90 lm / W
• Boja svetlosti	Toplo bela - neutralna - hladno bela
• CCT	3000 K - 4000 K - 6500 K
• Indeks prikaza boja (CRI)	80
• P.F.	≥ 0.5
• Ugao svetlosti	120°
• Radni vek	15 000 radnih sati

@ 2024, Green Tech LTD. All rights reserved

Dimenzije

• Dimenzije artikla	280 x 280 x 50 mm

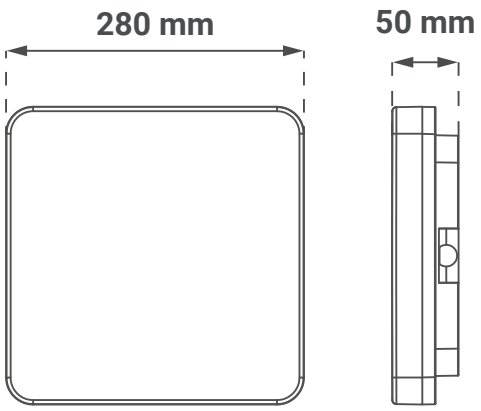

Logističke informacije

• Neto težina	0,760 kg
• Bruto težina	0,950 kg
• Dimenzije pakovanja	285 x 55 x 285 mm
• Transportno pakovanje	10 komada

@ 2024, Green Tech LTD. All rights reserved

SI

Podatkovni list izdelka

CLW-032S-18W-3CCT

LED stropna svetilka
18 W | 3 CCT | IP54

- Ureditev stanovanjskih in poslovnih prostorov
- Izbira barve svetlobe s stikalom

@ 2024, Green Tech LTD. All rights reserved

Podatkovni list izdelka CLW-032S-18W-3CCT

Osnovni podatki

• Model	CLW-032S-18W-3CCT
• Okolje	Notranja razsvetljava
• Barva izdelka	Bela
• IP stopnja	IP54
• Material	Plastika

Električne specifikacije

• Moč	18 W
• Napetost	AC 175 - 240 / 50 - 60 Hz
• Zatemnitev	Ne

Osvetlitev

• FLUX	1620 lm
• Svetlobna učinkovitost	90 lm / W
• Barva svetlobe	Topla bela - nevtralna - hladna bela
• CCT	3000 K - 4000 K - 6500 K
• Indeks barvne reprodukcije (CRI)	80
• P.F.	≥ 0.5
• Svetlobni kot	120°
• Življenjska doba	15 000 delovnih ur

@ 2024, Green Tech LTD. All rights reserved

Podatkovni list izdelka CLW-032S-18W-3CCT

Dimenzije

• Dimenzije izdelka	280 x 280 x 50 mm

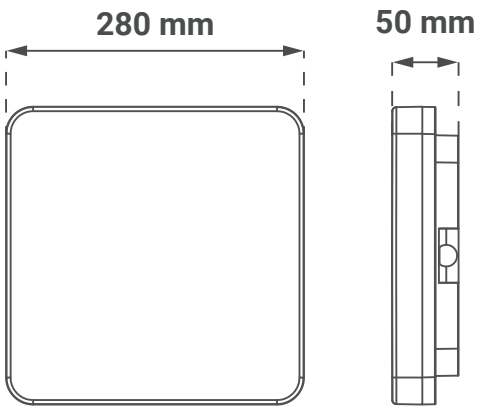

Logistični podatki

• Neto teža	0,760 kg
• Bruto teža	0,950 kg
• Dimenzije paketa	285 x 55 x 285 mm
• Transportna embalaža	10 kosov

@ 2024, Green Tech LTD. All rights reserved

DE Produktdatenblatt

CLW-032S-18W-3CCT

LED-Deckenleuchte
18 W | 3 CCT | IP54

- Gestaltung von Wohn- und Geschäftsräumen
- Auswahl der Lichtfarbe über einen Schalter

@ 2024, Green Tech LTD. All rights reserved

Produktdatenblatt CLW-032S-18W-3CCT

Allgemeine Informationen

• Modell	CLW-032S-18W-3CCT
• Umgebung	Innenbeleuchtung
• Produktfarbe	Weiß
• IP-Schutzart	IP54
• Material	Kunststoff

Elektrische Spezifikationen

• Leistung	18 W
• Spannung	AC 175 - 240 / 50 - 60 Hz
• Dimmbare Funktion	Nein

Beleuchtung

• FLUX	1620 lm
• Lichtausbeute	90 lm / W
• Helle Farbe	Warmweiß - Neutral - Kaltweiß
• CCT	3000 K - 4000 K - 6500 K
• Farbwiedergabeindex (CRI)	80
• P.F.	≥ 0.5
• Lichtwinkel	120°
• Lebensdauer	15 000 Arbeitsstunden

@ 2024, Green Tech LTD. All rights reserved

Abmessungen

• Abmessungen des Produkts	280 x 280 x 50 mm

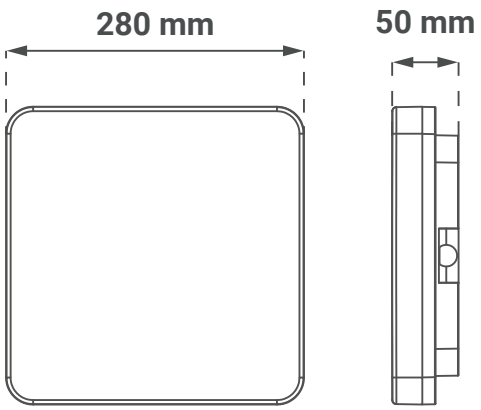

Logistik-Informationen

• Nettogewicht	0,760 kg
• Bruttogewicht	0,950 kg
• Abmessungen der Verpackung	285 x 55 x 285 mm
• Abmessungen der Transportverpackung	10 Stück

@ 2024, Green Tech LTD. All rights reserved

EN

Product datasheet

CLW-032S-18W-3CCT

LED ceiling lamp
18 W | 3 CCT | IP54

- Arrangement of residential and commercial spaces
- Selecting light color using a switch

@ 2024, Green Tech LTD. All rights reserved

Product datasheet CLW-032S-18W-3CCT

General informations

• Model	CLW-032S-18W-3CCT
• Environment	Indoor lighting
• Product color	White
• IP protection rate	IP54
• Material	Plastic

Electrical specifications

• Power consumption	18 W
• Voltage	AC 175 - 240 / 50 - 60 Hz
• Dimmable	No

Lightning

• FLUX	1620 lm
• Luminous efficiency	90 lm / W
• Color of the light	Warm white - Neutral - Cold white
• CCT	3000 K - 4000 K - 6500 K
• Color Render Index (CRI)	80
• P.F.	≥ 0.5
• Beam angle	120°
• Life span	15 000 working hours

@ 2024, Green Tech LTD. All rights reserved

Dimensions

• Product dimensions	280 x 280 x 50 mm

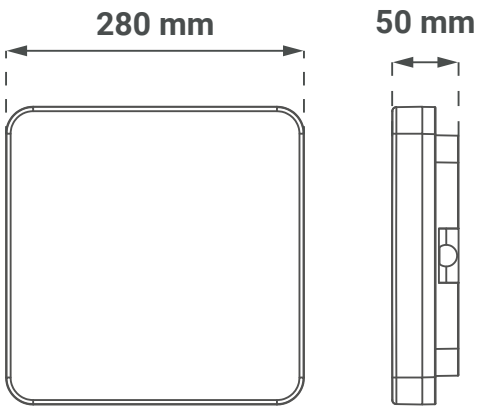

Logistic information

• Net weight	0,760 kg
• Gross weight	0,950 kg
• Package dimensions	285 x 55 x 285 mm
• Transport package	10 pieces

@ 2024, Green Tech LTD. All rights reserved