HR BA

Tehnički list

ALX-20WH

LED reflektor
20 W | 6500 K | IP65

- IK06
- Vanjsko osvjetljenje (dvorišta, prilazi, fasade, vrtovi, parkirališta)
- Sigurnosna rasvjeta (ulazi, prilazi, nadzor osjetljivih područja)
- Radni prostori (radionice, skladišta, gradilišta)

@ 2025, Green Tech LTD. All rights reserved

Tehnički list

ALX-20WH

Osnovne informacije

• Model	ALX-20WH
• LED diode	San`an / SMD2835
• Materijal	Aluminij + staklo
• Okruženje	Vanjska uporaba
• Boja artikla	Bijela
• Radna temperatura	-40°C do 50 °C
• Način montaže	Nadgradna montaža
• IP stupanj zaštite	IP65
• IK stupanj zaštite	IK06
• Područje pokrivanja	9.800 mm^2

Električne specifikacije

• Snaga	20 W
• Napon	AC 220 - 240 V / 50 - 60 Hz
• Dimabilnost	Ne
• Zaštita od prenapona	1 KV
• Napojni kabel	15 cm * 1.0 mm^2

@ 2025, Green Tech LTD. All rights reserved

Tehnički list

ALX-20WH

Osvjetljenje

• FLUX	1700 lm
• Svjetlosna učinkovitost	85 lm / W
• Boja svjetlosti	Hladno bijela
• CCT	6500 K
• Indeks prikaza boja (CRI)	≥ 80
• DF	0.9
• Kut svjetlosti	120°
• Radni vijek	36 000 radnih sati

Logističke informacije

• Neto težina	0,220 kg
• Bruto težina	0,250 kg
• Dimenzije pakiranja	135 x 128 x 28 mm
• Transportno pakiranje	40 komada

@ 2025, Green Tech LTD. All rights reserved

Dimenzije

- Dimenzije artikla 132 x 121 x 21 mm

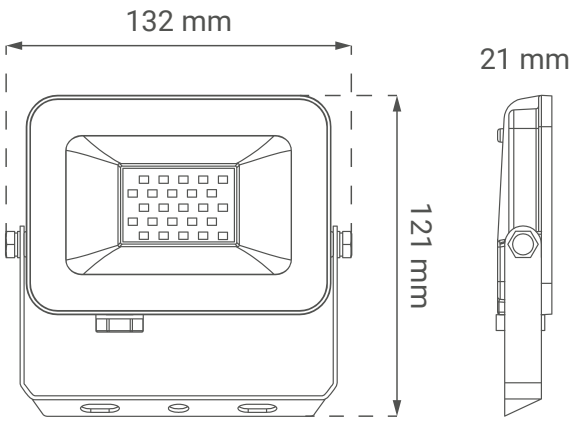

@ 2025, Green Tech LTD. All rights reserved

SR ME **Tehnički list**

ALX-20WH

LED reflektor
20 W | 6500 K | IP65

- IK06
- Spoljašnje osvetljenje (dvorišta, prilazi, fasade, vrtovi, parking prostori)
- Sigurnosna rasveta (ulazi, prilazi, nadzor osetljivih područja)
- Radni prostori (radionice, skladišta, gradilišta)

@ 2025, Green Tech LTD. All rights reserved

Tehnički list

ALX-20WH

Osnovne informacije

• Model	ALX-20WH
• LED diode	San`an / SMD2835
• Materijal	Aluminijum + staklo
• Okruženje	Spoljašnja upotreba
• Boja proizvoda	Bela
• Radna temperatura	-40°C do 50 °C
• Način montaže	Nadgradna montaža
• IP stepen zaštite	IP65
• IK stepen zaštite	IK06
• Područje pokrivanja	9.800 mm^2

Električne specifikacije

• Snaga	20 W
• Napon	AC 220 - 240 V / 50 - 60 Hz
• Dimabilnost	Ne
• Zaštita od prenapona	1 KV
• Napojni kabl	15 cm * 1.0 mm^2

@ 2025, Green Tech LTD. All rights reserved

Tehnički list

ALX-20WH

Osvetljenje

• FLUX	1700 lm
• Svetlosna efikasnost	85 lm / W
• Boja svetlosti	Hladno bela
• CCT	6500 K
• Indeks prikaza boja (CRI)	≥ 80
• DF	0.9
• Ugao svetlosti	120°
• Radni vek	36 000 radnih sati

Logističke informacije

• Neto težina	0,220 kg
• Bruto težina	0,250 kg
• Dimenzije pakovanja	135 x 128 x 28 mm
• Transportno pakovanje	40 komada

@ 2025, Green Tech LTD. All rights reserved

Dimenzije

- Dimenzije proizvoda 132 x 121 x 21 mm

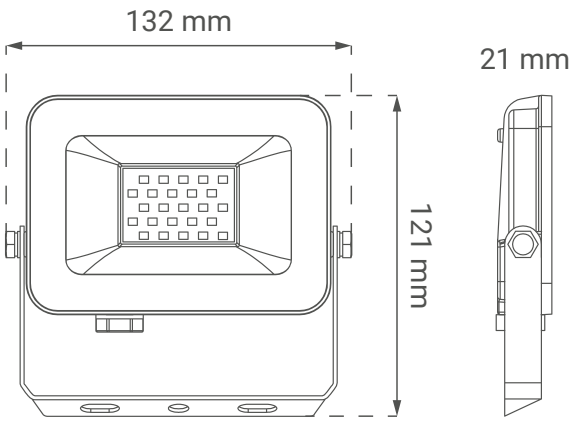

@ 2025, Green Tech LTD. All rights reserved

SI

Podatkovni list izdelka

ALX-20WH

LED reflektor
20 W | 6500 K | IP65

- IK06
- Zunanja razsvetljava (dvorišča, dovozi, fasade, vrtovi, parkirišča)
- Varnostna razsvetljava (vhodi, dovozi, nadzor občutljivih območij)
- Delovni prostori (delavnice, skladišča, gradbišča)

@ 2025, Green Tech LTD. All rights reserved

Podatkovni list izdelka

ALX-20WH

Osnovni podatki

• Model	ALX-20WH
• LED diode	San`an / SMD2835
• Material	Aluminij + steklo
• Okolje	Zunanja uporaba
• Barva izdelka	Bela
• Delovna temperatura	-40°C do 50 °C
• Način montaže	Nadometna montaža
• IP stopnja zaščite	IP65
• IK stopnja zaščite	IK06
• Področje pokrivanja	9.800 mm^2

Električne specifikacije

• Moč	20 W
• Napetost	AC 220 - 240 V / 50 - 60 Hz
• Zatemnitev	Ne
• Zaščita pred prenapetostjo	1 KV
• Napajalni kabel	15 cm * 1.0 mm^2

@ 2025, Green Tech LTD. All rights reserved

Podatkovni list izdelka

ALX-20WH

Osvetlitev

• FLUX	1700 lm
• Svetlobna učinkovitost	85 lm / W
• Barva svetlobe	Hladno bela
• CCT	6500 K
• Indeks barvnega prikaza (CRI)	≥ 80
• DF	0.9
• Kot svetlobe	120°
• Življenjska doba	36 000 delovnih ur

Logistični podatki

• Neto teža	0,220 kg
• Bruto teža	0,250 kg
• Dimenzije paketa	135 x 128 x 28 mm
• Transportna embalaža	40 kosov

@ 2025, Green Tech LTD. All rights reserved

Dimenzije

- Dimenzije izdelka 132 x 121 x 21 mm

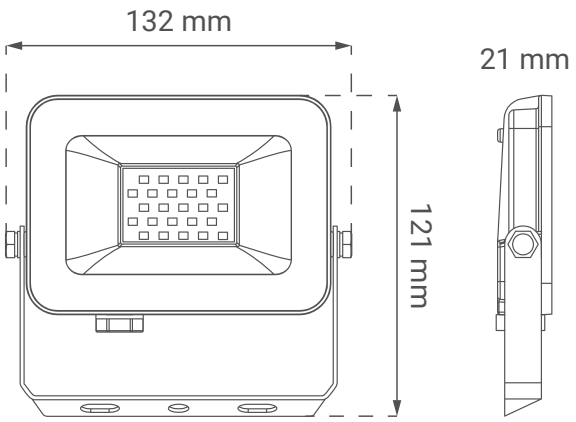

@ 2025, Green Tech LTD. All rights reserved

DE Produktdatenblatt

ALX-20WH

LED-Reflektor
20 W | 6500 K | IP65

- IK06
- Außenbeleuchtung (Höfe, Zufahrten, Fassaden, Gärten, Parkplätze)
- Sicherheitsbeleuchtung (Eingänge, Zufahrten, Überwachung sensibler Bereiche)
- Arbeitsbereiche (Werkstätten, Lager, Baustellen)

@ 2025, Green Tech LTD. All rights reserved

Produktdatenblatt

ALX-20WH

Allgemeine Informationen

• Modell	ALX-20WH
• LED Diode	San`an / SMD2835
• Material	Aluminium + Glas
• Umgebung	Außennutzung
• Produktfarbe	Weiß
• Betriebstemperatur	-40°C bis 50 °C
• Montageart	Aufputzmontage
• IP-Schutzart	IP65
• IK-Schutzart	IK06
• Abdeckungsbereich	9.800 mm^2

Elektrische Spezifikationen

• Leistung	20 W
• Spannung	AC 220 - 240 V / 50 - 60 Hz
• Dimmbar	Nein
• Überspannungsschutz	1 KV
• Netzkabel	15 cm * 1.0 mm^2

@ 2025, Green Tech LTD. All rights reserved

Produktdatenblatt

ALX-20WH

Beleuchtung

• FLUX	1700 lm
• Lichtausbeute	85 lm / W
• Lichtfarbe	Kaltweiß
• CCT	6500 K
• Farbwiedergabeindex (CRI)	≥ 80
• Leistungsfaktor (DF)	0.9
• Lichtwinkel	120°
• Lebensdauer	36 000 Betriebsstunden

Logistik-Informationen

• Nettogewicht	0,220 kg
• Bruttogewicht	0,250 kg
• Verpackungsmaße	135 x 128 x 28 mm
• Transportverpackung	40 Stück

@ 2025, Green Tech LTD. All rights reserved

Abmessungen

- Produktabmessungen 132 x 121 x 21 mm

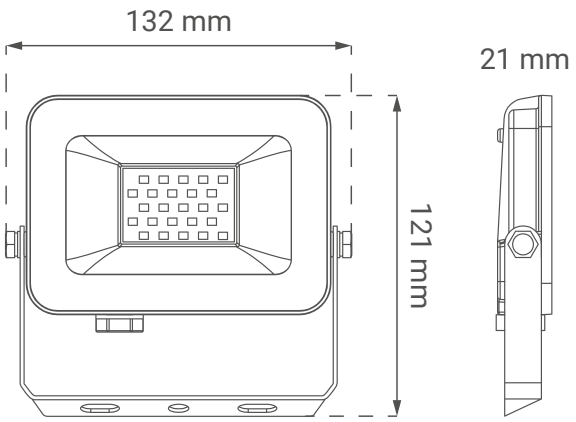

@ 2025, Green Tech LTD. All rights reserved

EN Technical datasheet

ALX-20WH

LED floodlight
20 W | 6500 K | IP65

- IK06
- Outdoor lighting (yards, driveways, facades, gardens, parking areas)
- Security lighting (entrances, driveways, monitoring of sensitive areas)
- Work areas (workshops, warehouses, construction sites)

@ 2025, Green Tech LTD. All rights reserved

Technical datasheet

ALX-20WH

General informations

• Model	ALX-20WH
• LED chips	San`an / SMD2835
• Material	Aluminium + glass
• Environment	Outdoor use
• Product color	White
• Operating temperature	-40°C to 50 °C
• Mounting	Surface mounted
• IP protection rate	IP65
• IK protection rate	IK06
• Coverage area	9.800 mm^2

Electrical specifications

• Power	20 W
• Voltage	AC 220 - 240 V / 50 - 60 Hz
• Dimmable	No
• Surge protection	1 KV
• Power cable	15 cm * 1.0 mm^2

@ 2025, Green Tech LTD. All rights reserved

Technical datasheet

ALX-20WH

Lighting

• FLUX	1700 lm
• Luminous efficiency	85 lm / W
• Color of the light	Cool white
• CCT	6500 K
• Color Rendering Index (CRI)	≥ 80
• Power Factor (DF)	0.9
• Beam angle	120°
• Lifespan	36 000 working hours

Logistics information

• Net weight	0,220 kg
• Gross weight	0,250 kg
• Package dimensions	135 x 128 x 28 mm
• Transport package	40 pieces

@ 2025, Green Tech LTD. All rights reserved

Dimensions

- Product dimensions 132 x 121 x 21 mm

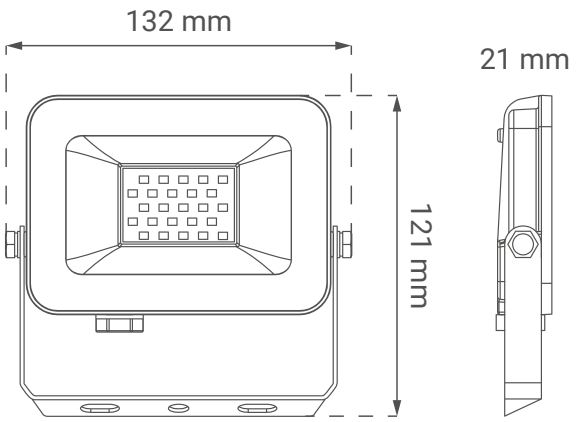

@ 2025, Green Tech LTD. All rights reserved

MK **Технички лист**

ALX-20WH

LED рефлектор
20 W | 6500 K | IP65

- IK06
- Надворешно осветлување (дворови, прилази, фасади, градини, паркиралишта)
- Безбедносно осветлување (влезови, прилази, надзор на чувствителни подрачја)
- Работни простори (работилници, магацини, градилишта)

@ 2025, Green Tech LTD. All rights reserved

Технички лист

ALX-20WH

Основни информации

• Модел	ALX-20WH
• LED диоди	San`an / SMD2835
• Материјал	Алуминиум + стакло
• Околина	Надворешна употреба
• Боја на производот	Бяла
• Работна температура	-40°C до 50 °C
• Начин на монтажа	Надградна монтажа
• IP степен на заштита	IP65
• IK степен на заштита	IK06
• Подрачје на покривање	9.800 mm^2

Електрични спецификации

• Моќност	20 W
• Напон	AC 220 - 240 V / 50 - 60 Hz
• Затемнување	Не
• Заштита од пренапон	1 KV
• Кабел за напојување	15 cm * 1.0 mm^2

@ 2025, Green Tech LTD. All rights reserved

Технички лист

ALX-20WH

Осветлување

• FLUX	1700 lm
• Светлосна ефикасност	85 lm / W
• Боја на светлина	Ладно бела
• CCT	6500 K
• Индекс на репродукција на бои (CRI)	≥ 80
• DF	0.9
• Агол на светлина	120°
• Работен век	36 000 работни часови

Логистички информации

• Нето тежина	0,220 kg
• Бруто тежина	0,250 kg
• Димензии на пакување	135 x 128 x 28 mm
• Транспортно пакување	40 парчиња

@ 2025, Green Tech LTD. All rights reserved

Димензии

- Димензии на производот 132 x 121 x 21 mm

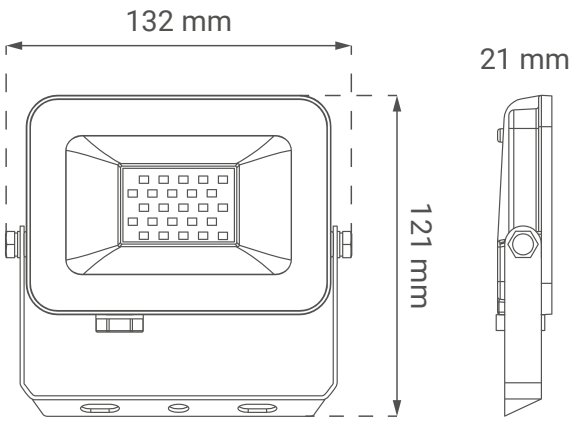

@ 2025, Green Tech LTD. All rights reserved