HR BA **Tehnički list**

# ALX-10BK

**LED reflektor**
10 W | 6500 K | IP65

- IK06
- Vanjsko osvjetljenje (dvorišta, prilazi, fasade, vrtovi, parkirališta)
- Sigurnosna rasvjeta (ulazi, prilazi, nadzor osjetljivih područja)
- Radni prostori (radionice, skladišta, gradilišta)

@ 2025, Green Tech LTD. All rights reserved

# Tehnički list

ALX-10BK

## Osnovne informacije

| | |
|---|---|
| • Model | ALX-10BK |
| • LED diode | San`an / SMD2835 |
| • Materijal | Aluminij + staklo |
| • Okruženje | Vanjska uporaba |
| • Boja artikla | Crna |
| • Radna temperatura | -40°C do 50 °C |
| • Način montaže | Nadgradna montaža |
| • IP stupanj zaštite | IP65 |
| • IK stupanj zaštite | IK06 |
| • Područje pokrivanja | 6.000 $mm^2$ |

## Električne specifikacije

| | |
|---|---|
| • Snaga | 10 W |
| • Napon | AC 220 - 240 V / 50 - 60 Hz |
| • Dimabilnost | Ne |
| • Zaštita od prenapona | 1 KV |
| • Napojni kabel | 15 cm * 1.0 $mm^2$ |


@ 2025, Green Tech LTD. All rights reserved

# Tehnički list

ALX-10BK

## Osvjetljenje

| | |
|---|---|
| • FLUX | 900 lm |
| • Svjetlosna učinkovitost | 90 lm / W |
| • Boja svjetlosti | Hladno bijela |
| • CCT | 6500 K |
| • Indeks prikaza boja (CRI) | ≥ 80 |
| • DF | 0.9 |
| • Kut svjetlosti | 120° |
| • Radni vijek | 36 000 radnih sati |

## Logističke informacije

| | |
|---|---|
| • Neto težina | 0,150 kg |
| • Bruto težina | 0,179 kg |
| • Dimenzije pakiranja | 116 x 103 x 30 mm |
| • Transportno pakiranje | 60 komada |


@ 2025, Green Tech LTD. All rights reserved

## Dimenzije

- Dimenzije artikla 111 x 98 x 21 mm

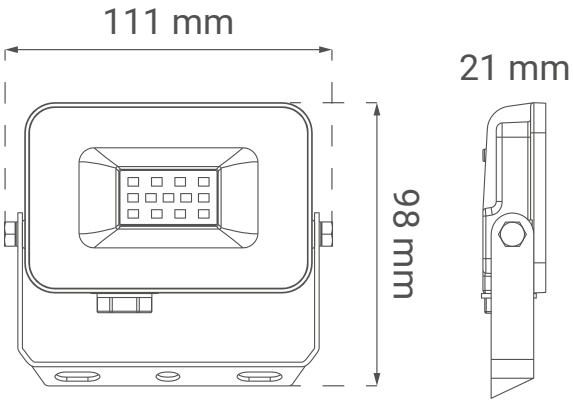



@ 2025, Green Tech LTD. All rights reserved

SR ME **Tehnički list**

# ALX-10BK

**LED reflektor**
10 W | 6500 K | IP65

- IK06
- Spoljašnje osvetljenje (dvorišta, prilazi, fasade, vrtovi, parking prostori)
- Sigurnosna rasveta (ulazi, prilazi, nadzor osetljivih područja)
- Radni prostori (radionice, skladišta, gradilišta)

@ 2025, Green Tech LTD. All rights reserved

# Tehnički list

ALX-10BK

## Osnovne informacije

| | |
|---|---|
| • Model | ALX-10BK |
| • LED diode | San`an / SMD2835 |
| • Materijal | Aluminijum + staklo |
| • Okruženje | Spoljašnja upotreba |
| • Boja proizvoda | Crna |
| • Radna temperatura | -40°C do 50 °C |
| • Način montaže | Nadgradna montaža |
| • IP stepen zaštite | IP65 |
| • IK stepen zaštite | IK06 |
| • Područje pokrivanja | 6.000 $mm^2$ |

## Električne specifikacije

| | |
|---|---|
| • Snaga | 10 W |
| • Napon | AC 220 - 240 V / 50 - 60 Hz |
| • Dimabilnost | Ne |
| • Zaštita od prenapona | 1 KV |
| • Napojni kabl | 15 cm * 1.0 $mm^2$ |


@ 2025, Green Tech LTD. All rights reserved

# Tehnički list

ALX-10BK

## Osvetljenje

| | |
|---|---|
| • FLUX | 900 lm |
| • Svetlosna efikasnost | 90 lm / W |
| • Boja svetlosti | Hladno bela |
| • CCT | 6500 K |
| • Indeks prikaza boja (CRI) | ≥ 80 |
| • DF | 0.9 |
| • Ugao svetlosti | 120° |
| • Radni vek | 36 000 radnih sati |

## Logističke informacije

| | |
|---|---|
| • Neto težina | 0,150 kg |
| • Bruto težina | 0,179 kg |
| • Dimenzije pakovanja | 116 x 103 x 30 mm |
| • Transportno pakovanje | 60 komada |


@ 2025, Green Tech LTD. All rights reserved

## Dimenzije

- Dimenzije proizvoda 111 x 98 x 21 mm

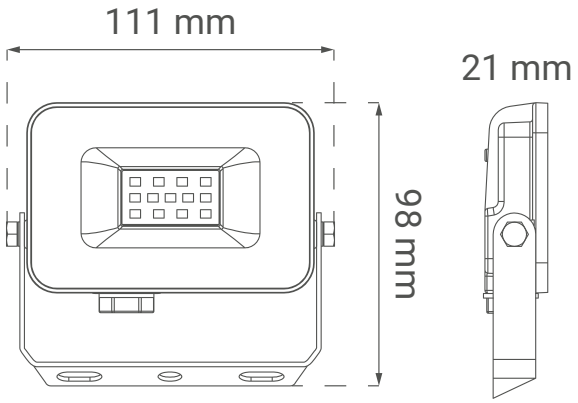



@ 2025, Green Tech LTD. All rights reserved

SI

# Podatkovni list izdelka

## ALX-10BK

**LED reflektor**
10 W | 6500 K | IP65

- IK06
- Zunanja razsvetljava (dvorišča, dovozi, fasade, vrtovi, parkirišča)
- Varnostna razsvetljava (vhodi, dovozi, nadzor občutljivih območij)
- Delovni prostori (delavnice, skladišča, gradbišča)

@ 2025, Green Tech LTD. All rights reserved

# Podatkovni list izdelka

ALX-10BK

## Osnovni podatki

| | |
|---|---|
| • Model | ALX-10BK |
| • LED diode | San`an / SMD2835 |
| • Material | Aluminij + steklo |
| • Okolje | Zunanja uporaba |
| • Barva izdelka | Črna |
| • Delovna temperatura | -40°C do 50 °C |
| • Način montaže | Nadometna montaža |
| • IP stopnja zaščite | IP65 |
| • IK stopnja zaščite | IK06 |
| • Področje pokrivanja | 6.000 $mm^2$ |

## Električne specifikacije

| | |
|---|---|
| • Moč | 10 W |
| • Napetost | AC 220 - 240 V / 50 - 60 Hz |
| • Zatemnitev | Ne |
| • Zaščita pred prenapetostjo | 1 KV |
| • Napajalni kabel | 15 cm * 1.0 $mm^2$ |


@ 2025, Green Tech LTD. All rights reserved

# Podatkovni list izdelka

ALX-10BK

## Osvetlitev

| | |
|---|---|
| • FLUX | 900 lm |
| • Svetlobna učinkovitost | 90 lm / W |
| • Barva svetlobe | Hladno bela |
| • CCT | 6500 K |
| • Indeks barvnega prikaza (CRI) | ≥ 80 |
| • DF | 0.9 |
| • Kot svetlobe | 120° |
| • Življenjska doba | 36 000 delovnih ur |

## Logistični podatki

| | |
|---|---|
| • Neto teža | 0,150 kg |
| • Bruto teža | 0,179 kg |
| • Dimenzije paketa | 116 x 103 x 30 mm |
| • Transportna embalaža | 60 kosov |


@ 2025, Green Tech LTD. All rights reserved

## Dimenzije

- Dimenzije izdelka 111 x 98 x 21 mm

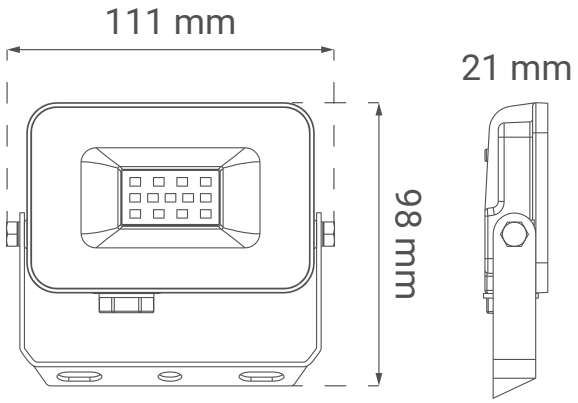



@ 2025, Green Tech LTD. All rights reserved

# DE Produktdatenblatt

## ALX-10BK

**LED-Reflektor**
10 W | 6500 K | IP65

- IK06
- Außenbeleuchtung (Höfe, Zufahrten, Fassaden, Gärten, Parkplätze)
- Sicherheitsbeleuchtung (Eingänge, Zufahrten, Überwachung sensibler Bereiche)
- Arbeitsbereiche (Werkstätten, Lager, Baustellen)

@ 2025, Green Tech LTD. All rights reserved

# Produktdatenblatt

ALX-10BK

## Allgemeine Informationen

| | |
|---|---|
| • Modell | ALX-10BK |
| • LED Diode | San`an / SMD2835 |
| • Material | Aluminium + Glas |
| • Umgebung | Außennutzung |
| • Produktfarbe | Schwarz |
| • Betriebstemperatur | -40°C bis 50 °C |
| • Montageart | Aufputzmontage |
| • IP-Schutzart | IP65 |
| • IK-Schutzart | IK06 |
| • Abdeckungsbereich | 6.000 $mm^2$ |

## Elektrische Spezifikationen

| | |
|---|---|
| • Leistung | 10 W |
| • Spannung | AC 220 - 240 V / 50 - 60 Hz |
| • Dimmbar | Nein |
| • Überspannungsschutz | 1 KV |
| • Netzkabel | 15 cm * 1.0 $mm^2$ |


@ 2025, Green Tech LTD. All rights reserved

# Produktdatenblatt

ALX-10BK

## Beleuchtung

| | |
|---|---|
| • FLUX | 900 lm |
| • Lichtausbeute | 90 lm / W |
| • Lichtfarbe | Kaltweiß |
| • CCT | 6500 K |
| • Farbwiedergabeindex (CRI) | ≥ 80 |
| • Leistungsfaktor (DF) | 0.9 |
| • Lichtwinkel | 120° |
| • Lebensdauer | 36 000 Betriebsstunden |

## Logistik-Informationen

| | |
|---|---|
| • Nettogewicht | 0,150 kg |
| • Bruttogewicht | 0,179 kg |
| • Verpackungsmaße | 116 x 103 x 30 mm |
| • Transportverpackung | 60 Stück |


@ 2025, Green Tech LTD. All rights reserved

## Abmessungen

- Produktabmessungen 111 x 98 x 21 mm

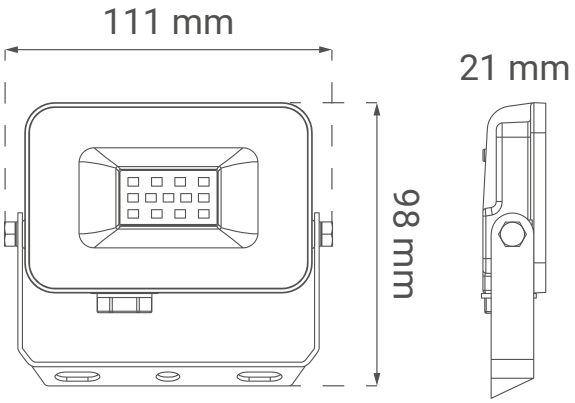



@ 2025, Green Tech LTD. All rights reserved

EN

# Technical datasheet

## ALX-10BK

**LED floodlight**
10 W | 6500 K | IP65

- IK06
- Outdoor lighting (yards, driveways, facades, gardens, parking areas)
- Security lighting (entrances, driveways, monitoring of sensitive areas)
- Work areas (workshops, warehouses, construction sites)

@ 2025, Green Tech LTD. All rights reserved

# Technical datasheet

ALX-10BK

## General informations

| | |
|---|---|
| • Model | ALX-10BK |
| • LED chips | San`an / SMD2835 |
| • Material | Aluminium + glass |
| • Environment | Outdoor use |
| • Product color | Black |
| • Operating temperature | -40°C to 50 °C |
| • Mounting | Surface mounted |
| • IP protection rate | IP65 |
| • IK protection rate | IK06 |
| • Coverage area | 6.000 $mm^2$ |

## Electrical specifications

| | |
|---|---|
| • Power | 10 W |
| • Voltage | AC 220 - 240 V / 50 - 60 Hz |
| • Dimmable | No |
| • Surge protection | 1 KV |
| • Power cable | 15 cm * 1.0 $mm^2$ |


@ 2025, Green Tech LTD. All rights reserved

# Technical datasheet

ALX-10BK

## Lighting

| | |
|---|---|
| • FLUX | 900 lm |
| • Luminous efficiency | 90 lm / W |
| • Color of the light | Cool white |
| • CCT | 6500 K |
| • Color Rendering Index (CRI) | ≥ 80 |
| • Power Factor (DF) | 0.9 |
| • Beam angle | 120° |
| • Lifespan | 36 000 working hours |

## Logistics information

| | |
|---|---|
| • Net weight | 0,150 kg |
| • Gross weight | 0,179 kg |
| • Package dimensions | 116 x 103 x 30 mm |
| • Transport package | 60 pieces |


@ 2025, Green Tech LTD. All rights reserved

## Dimensions

- Product dimensions 111 x 98 x 21 mm

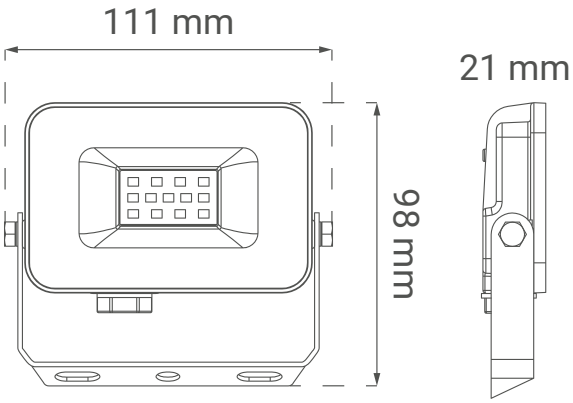



@ 2025, Green Tech LTD. All rights reserved

MK **Технички лист**

# ALX-10BK

**LED рефлектор**
10 W | 6500 K | IP65

- IK06
- Надворешно осветлување (дворови, прилази, фасади, градини, паркиралишта)
- Безбедносно осветлување (влезови, прилази, надзор на чувствителни подрачја)
- Работни простори (работилници, магацини, градилишта)

@ 2025, Green Tech LTD. All rights reserved

# Технички лист

ALX-10BK

## Основни информации

| | |
|---|---|
| • Модел | ALX-10BK |
| • LED диоди | San`an / SMD2835 |
| • Материјал | Алуминиум + стакло |
| • Околина | Надворешна употреба |
| • Боја на производот | Црна |
| • Работна температура | -40°C до 50 °C |
| • Начин на монтажа | Надградна монтажа |
| • IP степен на заштита | IP65 |
| • IK степен на заштита | IK06 |
| • Подрачје на покривање | 6.000 $mm^2$ |

## Електрични спецификации

| | |
|---|---|
| • Моќност | 10 W |
| • Напон | AC 220 - 240 V / 50 - 60 Hz |
| • Затемнување | Не |
| • Заштита од пренапон | 1 KV |
| • Кабел за напојување | 15 cm * 1.0 $mm^2$ |


@ 2025, Green Tech LTD. All rights reserved

# Технички лист

ALX-10BK

## Осветлување

| | |
|---|---|
| • FLUX | 900 lm |
| • Светлосна ефикасност | 90 lm / W |
| • Боја на светлина | Ладно бела |
| • CCT | 6500 K |
| • Индекс на репродукција на бои (CRI) | ≥ 80 |
| • DF | 0.9 |
| • Агол на светлина | 120° |
| • Работен век | 36 000 работни часови |

## Логистички информации

| | |
|---|---|
| • Нето тежина | 0,150 kg |
| • Бруто тежина | 0,179 kg |
| • Димензии на пакување | 116 x 103 x 30 mm |
| • Транспортно пакување | 60 парчиња |


@ 2025, Green Tech LTD. All rights reserved

## Димензии

- Димензии на производот 111 x 98 x 21 mm

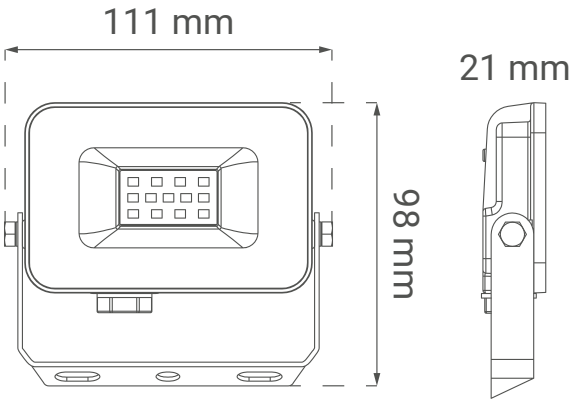



@ 2025, Green Tech LTD. All rights reserved