HR BA **Tehnički list**

AEROSQUARE

LED smart plafonjera
76 W | 2700 K - 6500 K

- Upravljanje putem daljinskog upravljača ili pametne aplikacije
- Funkcija memorije
- Mogućnost odabira bilo koje boje svjetlosti u rasponu od 2700 do 6500 K
- Dimabilnost

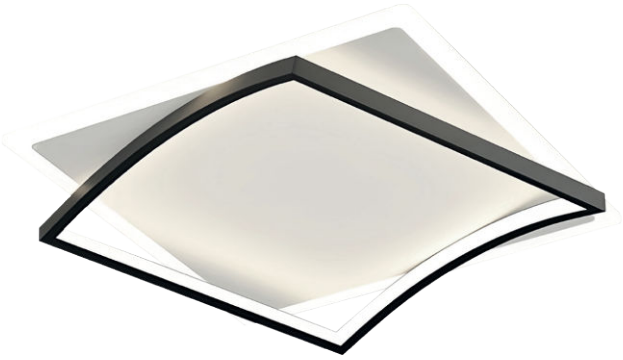

@ 2026, Green Tech LTD. All rights reserved

Tehnički list

AEROSQUARE

Osnovne informacije

• Model	AEROSQUARE
• LED diode	San'an
• Materijal	Željezo + aluminij + PVC
• Okruženje	Unutarnja uporaba
• Boja artikla	Crna + bijela
• Način montaže	Nadgradna montaža
• IP stupanj zaštite	IP20
• Način upravljanja	Daljinski upravljač + pametna aplikacija
• Funkcija memorije	Da

Električne specifikacije

• Snaga	76 W
• Napon	AC 175 - 265 V / 50 - 60 Hz
• Dimabilnost	Da
• Driver	Neizoliran

@ 2026, Green Tech LTD. All rights reserved

Osvjetljenje

• FLUX	3800 lm
• Svjetlosna učinkovitost	50 lm / W
• Boja svjetlosti	Toplo bijela - neutralna - hladno bijela
• CCT	2700 K - 6500 K (cijeli raspon)
• Indeks prikaza boja (CRI)	80
• Kut svjetlosti	160°
• Radni vijek	20 000 radnih sati

Logističke informacije

• Neto težina	
• Bruto težina	
• Dimenzije pakiranja	520 x 115 x 520 mm
• Transportno pakiranje	5 komada

@ 2026, Green Tech LTD. All rights reserved

Dimenzije

- Dimenzije artikla 480 x 480 x 60 mm

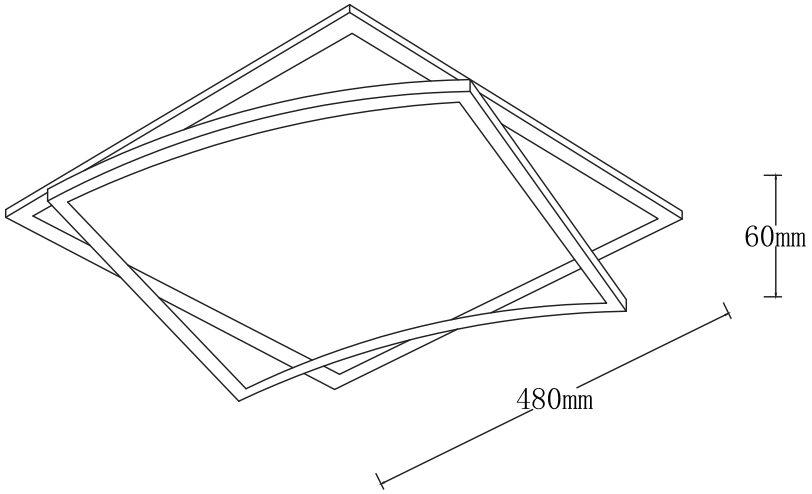

@ 2026, Green Tech LTD. All rights reserved

SR ME **Tehnički list**

AEROSQUARE

LED smart plafonjera
76 W | 2700 K - 6500 K

- Upravljanje putem daljinskog upravljača ili pametne aplikacije
- Funkcija memorije
- Mogućnost izbora bilo koje boje svetlosti u rasponu od 2700 do 6500 K
- Dimabilnost

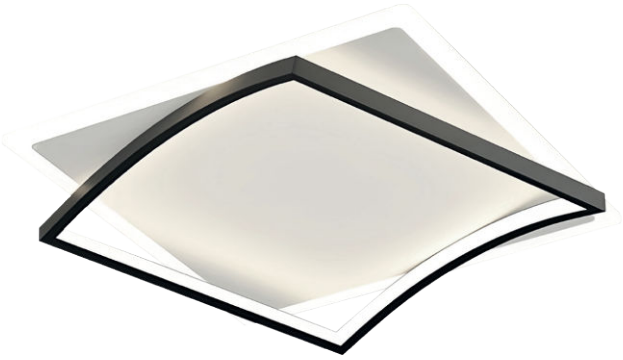

@ 2026, Green Tech LTD. All rights reserved

Tehnički list

AEROSQUARE

Osnovne informacije

• Model	AEROSQUARE
• LED diode	San'an
• Materijal	Gvožđe + aluminijum + PVC
• Okruženje	Unutrašnja upotreba
• Boja proizvoda	Crna + bela
• Način montaže	Nadgradna montaža
• IP stepen zaštite	IP20
• Način upravljanja	Daljinski upravljač + pametna aplikacija
• Funkcija memorije	Da

Električne specifikacije

• Snaga	76 W
• Napon	AC 175 - 265 V / 50 - 60 Hz
• Dimabilnost	Da
• Driver	Neizolovan

@ 2026, Green Tech LTD. All rights reserved

Osvetljenje

• FLUX	3800 lm
• Svetlosna efikasnost	50 lm / W
• Boja svetlosti	Topla bela – neutralna – hladna bela
• CCT	2700 K - 6500 K (ceo raspon)
• Indeks prikaza boja (CRI)	80
• Ugao svetlosti	160°
• Radni vek	20 000 radnih sati

Logističke informacije

• Neto težina	
• Bruto težina	
• Dimenzije pakovanja	520 x 115 x 520 mm
• Transportno pakovanje	5 komada

@ 2026, Green Tech LTD. All rights reserved

Dimenzije

- Dimenzije proizvoda 480 x 480 x 60 mm

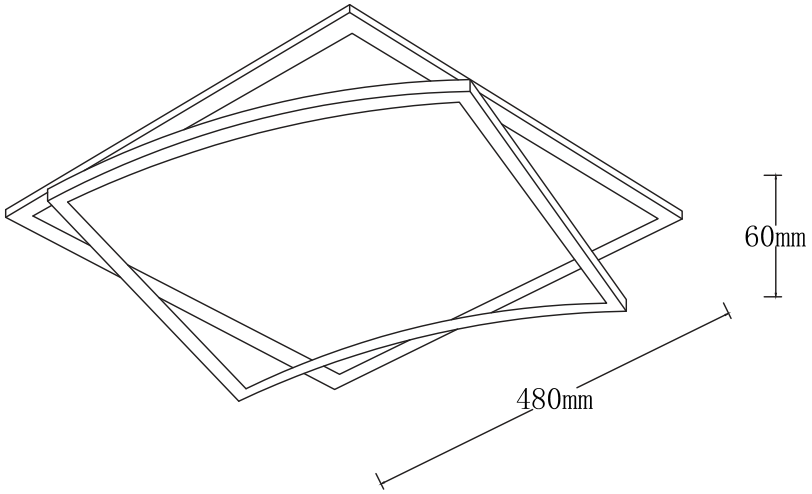

@ 2026, Green Tech LTD. All rights reserved

SI

Podatkovni list izdelka

AEROSQUARE

LED smart stropna svetilka
76 W | 2700 K - 6500 K

- Upravljanje z daljinskim upravljalnikom ali pametno aplikacijo
- Funkcija pomnjenja
- Možnost izbire poljubne barve svetlobe v razponu od 2700 do 6500 K
- Zatemnjevanje

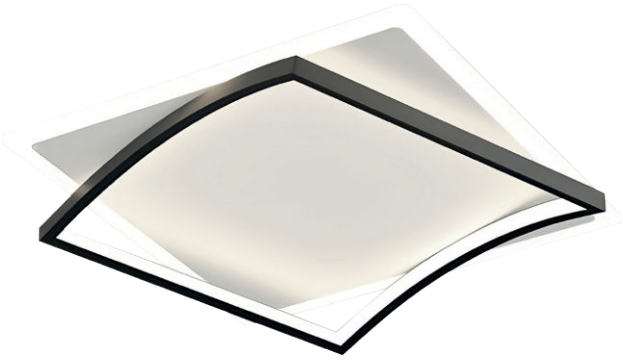

@ 2026, Green Tech LTD. All rights reserved

Podatkovni list izdelka

AEROSQUARE

Osnovni podatki

• Model	AEROSQUARE
• LED diode	San'an
• Material	Železo + aluminij + PVC
• Okolje	Notranja uporaba
• Barva izdelka	Črna + bela
• Način montaže	Nadzidna montaža
• IP stopnja zaščite	IP20
• Način upravljanja	Daljinski upravljalnik + pametna aplikacija
• Funkcija pomnjenja	Da

Električne specifikacije

• Moč	76 W
• Napetost	AC 175 - 265 V / 50 - 60 Hz
• Zatemnitev	Da
• Driver	Neizoliran

@ 2026, Green Tech LTD. All rights reserved

Osvetlitev

• FLUX	3800 lm
• Svetlobna učinkovitost	50 lm / W
• Barva svetlobe	Topla bela – nevtralna – hladna bela
• CCT	2700 K - 6500 K (celoten razpon)
• Indeks barvnega prikaza (CRI)	80
• Kot svetlobe	160°
• Življenjska doba	20 000 delovnih ur

Logistični podatki

• Neto teža	
• Bruto teža	
• Dimenzije paketa	520 x 115 x 520 mm
• Transportna embalaža	5 kosov

@ 2026, Green Tech LTD. All rights reserved

Dimenzije

- Dimenzije izdelka 480 x 480 x 60 mm

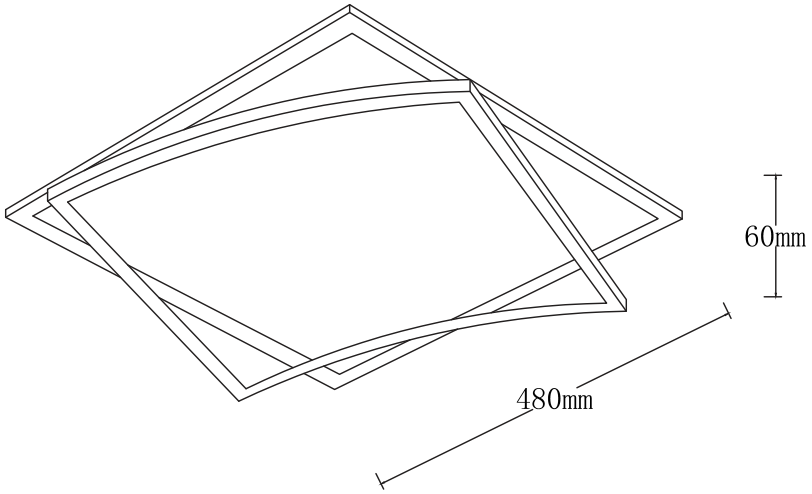

@ 2026, Green Tech LTD. All rights reserved

DE **Produktdatenblatt**

AEROSQUARE

LED Smart Deckenleuchte
76 W | 2700 K - 6500 K

- Steuerung per Fernbedienung oder Smart-App
- Memory-Funktion
- Auswahl jeder Lichtfarbe im Bereich von 2700 bis 6500 K
- Dimmbar

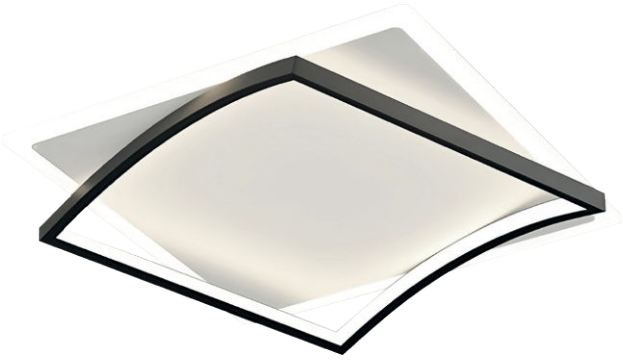

@ 2026, Green Tech LTD. All rights reserved

Produktdatenblatt

AEROSQUARE

Allgemeine Informationen

• Modell	AEROSQUARE
• LED Diode	San'an
• Material	Eisen + Aluminium + PVC
• Umgebung	Innennutzung
• Produktfarbe	Schwarz + Weiß
• Montageart	Aufbau-Montage
• IP-Schutzart	IP20
• Steuerungsart	Fernbedienung + Smart-App
• Memory-Funktion	Ja

Elektrische Spezifikationen

• Leistung	76 W
• Spannung	AC 175 - 265 V / 50 - 60 Hz
• Dimmbar	Ja
• Driver	Nicht isoliert

@ 2026, Green Tech LTD. All rights reserved

Beleuchtung

• FLUX	3800 lm
• Lichtausbeute	50 lm / W
• Lichtfarbe	Warmweiß – Neutralweiß – Kaltweiß
• CCT	2700 K - 6500 K (voller Bereich)
• Farbwiedergabeindex (CRI)	80
• Lichtwinkel	160°
• Lebensdauer	20 000 Betriebsstunden

Logistik-Informationen

• Nettogewicht	
• Bruttogewicht	
• Verpackungsmaße	520 x 115 x 520 mm
• Transportverpackung	5 Stück

@ 2026, Green Tech LTD. All rights reserved

Abmessungen

- Produktabmessungen 480 x 480 x 60 mm

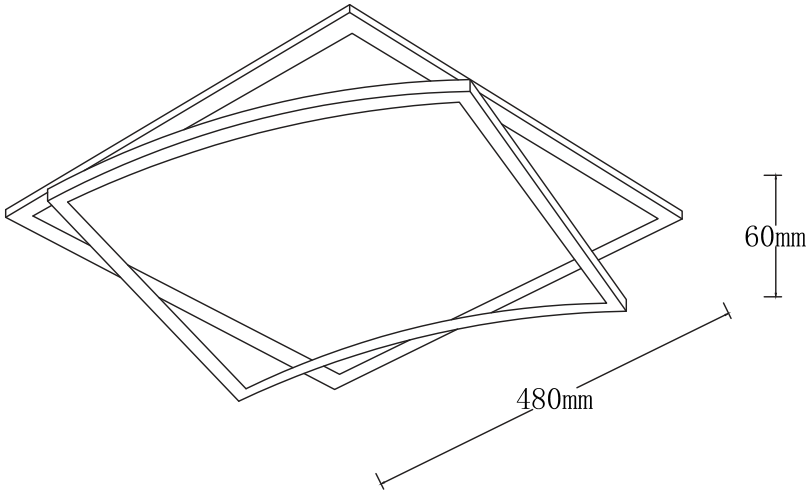

@ 2026, Green Tech LTD. All rights reserved

EN

Technical datasheet

AEROSQUARE

LED smart ceiling light
76 W | 2700 K - 6500 K

- Control via remote control or smart app
- Memory function
- Ability to select any light color in the range from 2700 to 6500 K
- Dimmable

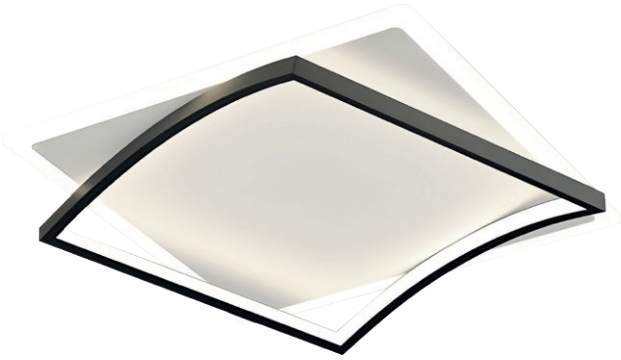

@ 2026, Green Tech LTD. All rights reserved

Technical datasheet

AEROSQUARE

General informations

• Model	AEROSQUARE
• LED chips	San'an
• Material	Iron + Aluminum + PVC
• Environment	Indoor use
• Product color	Black + white
• Mounting	Surface mounting
• IP protection rate	IP20
• Control method	Remote control + Smart app
• Memory function	Yes

Electrical specifications

• Power	76 W
• Voltage	AC 175 - 265 V / 50 - 60 Hz
• Dimmable	Yes
• Driver	Non-isolated

@ 2026, Green Tech LTD. All rights reserved

Lighting

• FLUX	3800 lm
• Luminous efficiency	50 lm / W
• Color of the light	Warm white – neutral – cool white
• CCT	2700 K - 6500 K (full range)
• Color Rendering Index (CRI)	80
• Beam angle	160°
• Lifespan	20 000 working hours

Logistics information

• Net weight	
• Gross weight	
• Package dimensions	520 x 115 x 520 mm
• Transport package	5 pieces

@ 2026, Green Tech LTD. All rights reserved

Dimensions

- Product dimensions 480 x 480 x 60 mm

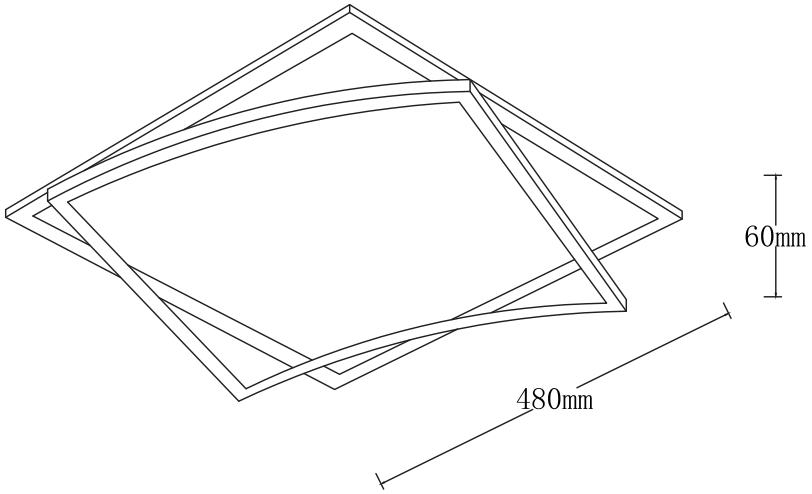

@ 2026, Green Tech LTD. All rights reserved

MK **Технички лист**

AEROSQUARE

LED паметна плафонска светилка
76 W | 2700 K - 6500 K

- Управување преку далечински управувач или паметна апликација
- Мемориска функција
- Можност за избор на која било боја на светлина во опсег од 2700 до 6500 K
- Затемнување

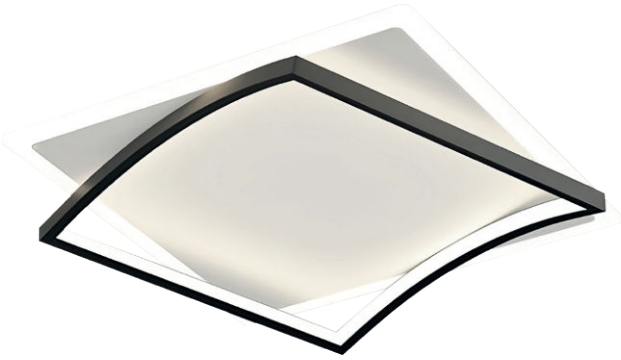

@ 2026, Green Tech LTD. All rights reserved

Технички лист

AEROSQUARE

Основни информации

• Модел	AEROSQUARE
• LED диоди	San'an
• Материјал	Железо + алуминиум + PVC
• Околина	Внатрешна употреба
• Боја на производот	Црна + бела
• Начин на монтажа	Надградна монтажа
• IP степен на заштита	IP20
• Начин на управување	Далечински управувач + паметна апликација
• Мемориска функција	Да

Електрични спецификации

• Моќност	76 W
• Напон	AC 175 - 265 V / 50 - 60 Hz
• Затемнување	Да
• Драјвер	Неизолиран

@ 2026, Green Tech LTD. All rights reserved

Осветлување

• FLUX	3800 lm
• Светлосна ефикасност	50 lm / W
• Боја на светлина	Топло бела – неутрална – ладно бела
• CCT	2700 K - 6500 K (цел опсег)
• Индекс на репродукција на бои (CRI)	80
• Агол на светлина	160°
• Работен век	20 000 работни часови

Логистички информации

• Нето тежина	
• Бруто тежина	
• Димензии на пакување	520 x 115 x 520 mm
• Транспортно пакување	5 парчиња

@ 2026, Green Tech LTD. All rights reserved

Димензии

- Димензии на производот 480 x 480 x 60 mm

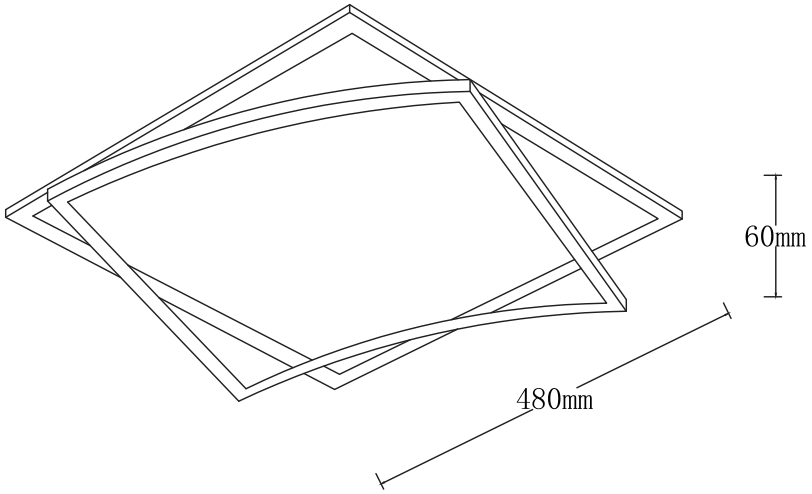

@ 2026, Green Tech LTD. All rights reserved